НАВЕСНОЕ ОБОРУДОВАНИЕ - ФРОНТАЛЬНЫЕ ПОГРУЗЧИКИ

КАТАЛОГ ЗАПЧАСТЕЙ

ВЫПУСК 4

30.08.2023

OL-04/2023

Информация, содержащаяся в каталоге запчастей, действительна на дату ее подготовки. Производитель сохраняет за собой право вносить изменения в конструкцию машин, в связи с чем некоторые характеристики или иллюстрации могут не соответствовать фактическому состоянию машины, поставленной пользователю. Производитель сохраняет за собой право вносить изменения в конструкцию машин, не внося изменений в настоящий каталог запчастей.

Содержание

1. БАЛЛАСТ 5
2. ЗАХВАТ ДЛЯ РУЛОНОВ STANDARD 6
3. ЗАХВАТ ДЛЯ РУЛОНОВ (ЛЕГКАЯ ВЕРСИЯ) 8
4. ЗАХВАТ ДЛЯ РУЛОНОВ (ТЯЖЕЛАЯ ВЕРСИЯ) 10
5. ЗАХВАТ ДЛЯ РУЛОНОВ МНОГОФУНКЦИОНАЛЬНЫЙ 12
   5.1. УЗЕЛ БАЛКИ ЗАХВАТА 13
   5.2. БАЛКА ЗАХВАТА С ДОПОЛНИТЕЛЬНЫМИ ТРАНСПОРТНЫМИ СТРОПАМИ OL.CHB 15
   5.3. ГИДРАВЛИЧЕСКАЯ СИСТЕМА OL.CHB 17
6. ЗАХВАТ ДЛЯ БРЕВЕН КРАБ 19
7. ЗАХВАТ ДЛЯ БРЕВЕН OL.CHK ПОДВЕШИВАЕМЫЙ НА ВИЛАХ ДЛЯ ПОДДОНОВ 21
8. ЗАХВАТ ДЛЯ СИЛОСА (ВЕРСИЯ С 1 ПРИВОДОМ) 23
9. ЗАХВАТ ДЛЯ СИЛОСА (ВЕРСИЯ С 2-МЯ ПРИВОДАМИ) 27
10. ЗАХВАТ ДЛЯ СИЛОСА - МОДЕЛЬ Q 31
11. ЗАХВАТ ДЛЯ СИЛОСА МОДЕЛЬ Z 34
12. ЗАХВАТ ДЛЯ СИЛОСА ЛЕГКИЙ 1,2 M 37
13. ГРЕЙФЕРНЫЙ КОВШ 39
14. КОВШ-ЗАХВАТ МОДЕЛЬ «Q» 42
15. ГРЕЙФЕРНЫЙ КОВШ МИНИ 45
16. ВИЛЫ ДЛЯ РУЛОНОВ СТАНДАРТ 47
17. ВИЛЫ ДЛЯ НАВОЗА И СОЛОМЫ 48
18. ВИЛЫ ДЛЯ НАВОЗА И СОЛОМЫ МОДЕЛЬ «Q» 50

19. ВИЛЫ ДЛЯ НАВОЗА И СОЛОМЫ МОДЕЛЬ «Z» 52
20. НАРЕЗЧИК СИЛОСА 54
21. ВИЛЫ ПЕРЕДВИЖНЫЕ ДЛЯ ПОДДОНОВ 57
22. ВИЛЫ ПЕРЕДВИЖНЫЕ ДЛЯ ПОДДОНОВ КОМБИНИРОВАННЫЕ 59
23. ОТКРЫВАЕМЫЙ КОВШ ДЛЯ ВЫРАВНИВАНИЯ И ЗАХВАТА 61
24. КОВШ ВЫСОКОЙ ВЫГРУЗКИ EURO 65
25. ПОДЪЕМНИК МЕШКОВ С УДОБРЕНИЯМИ 67
26. СНЕЖНЫЙ ПЛУГ, НАВЕШИВАЕМЫЙ НА ПОГРУЗЧИК 2,2 М ТИПА EURO LIGHT 69
27. СНЕЖНЫЙ ПЛУГ С МЕХАНИЧЕСКОЙ ЗАЩИТОЙ, НАВЕШИВАЕМЫЙ НА ПОГРУЗЧИК 2,2 М ТИПА EURO SPRING 71
28. СНЕЖНЫЙ ПЛУГ ДВУХСТОРОННИЙ, НАВЕШИВАЕМЫЙ НА ПОГРУЗЧИК 2,2 М ТИПА MULTI 74
29. ЗАХВАТ ДЛЯ ТЮКОВ 77
30. ЗАХВАТ ДЛЯ ТЮКОВ - ПЛЕЧО 79
31. КОВШ ДЛЯ СЫПУЧИХ МАТЕРИАЛОВ 81
ДЛЯ ЗАМЕТОК 83

1. БАЛЛАСТ

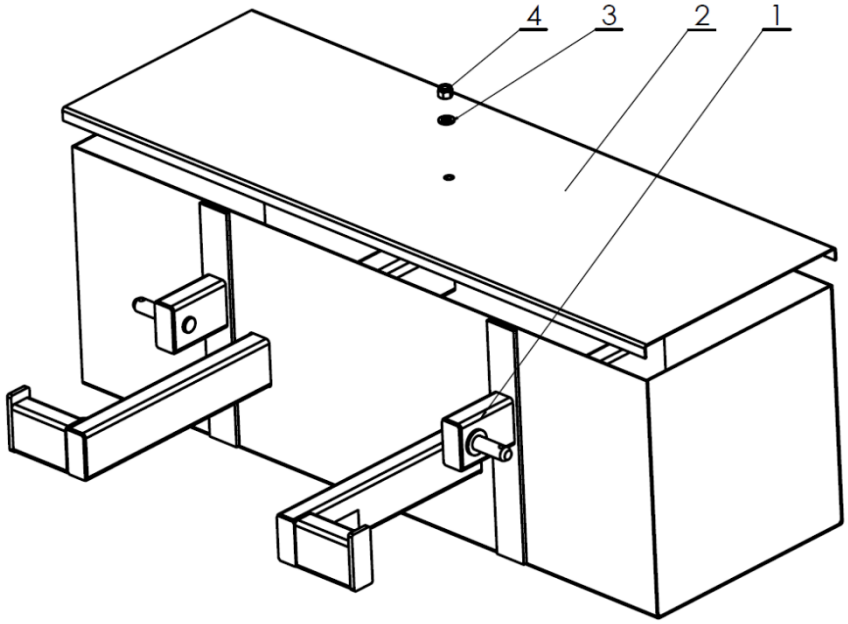

№	Название	№ рис. или индекс			
		OL.BL650	Кол-во	OL.BL800	Кол-во
1	Резервуар сварной	OL.BL 650 01.00.00	1	OL.BL 800 01.00.00	1
2	Крышка	OL.BL 650 00.00.02	1	OL.BL 800 00.00.02	1
3	Шайба кругл. 17	23P16OOC	1	23P16OOC	1
4	Гайка самоконтрящаяся M16	23NS16OC	1	23NS16OC	1

2. ЗАХВАТ ДЛЯ РУЛОНОВ STANDARD

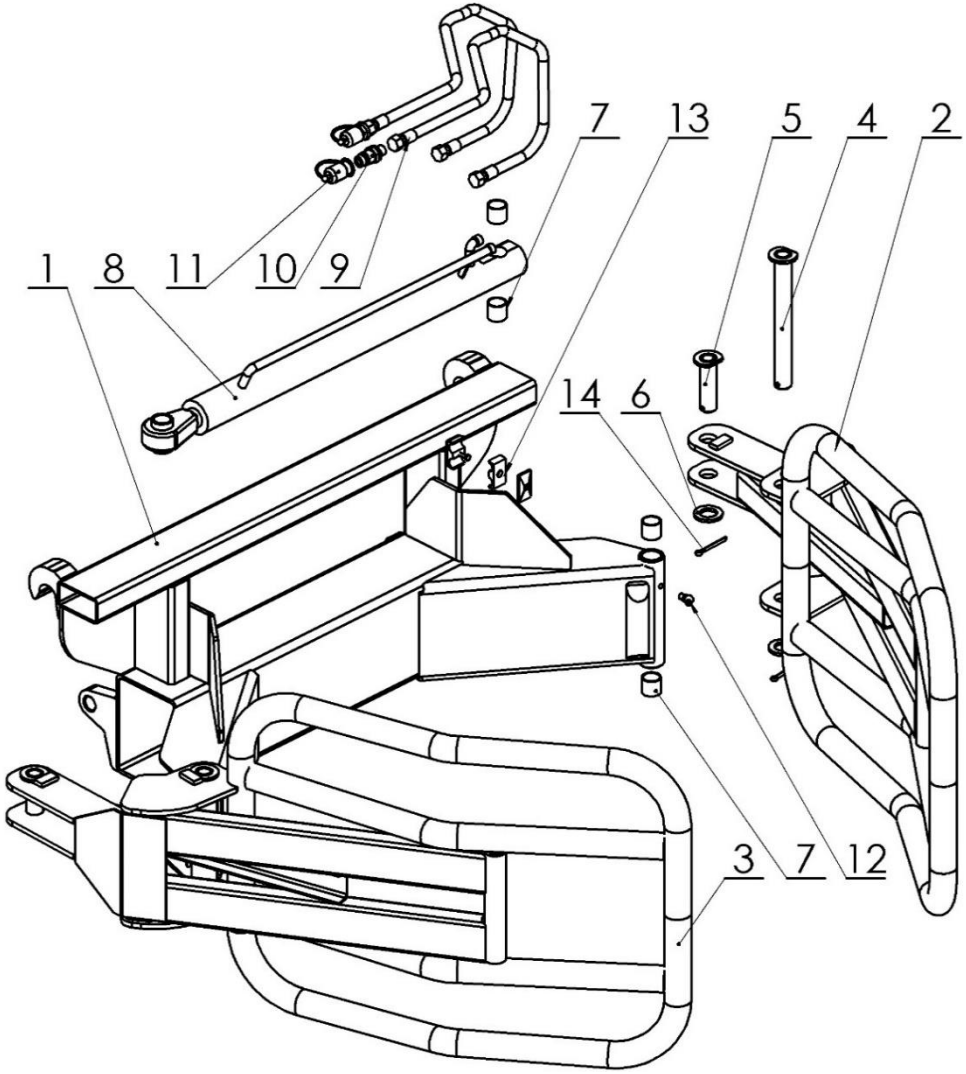

№	Название	№ рис. или индекс			
		OL.CH 3	Кол-во	OL.CH 3 E	Кол-во
1	Рама сварная	OL.CH 01.00.00.4	1	OL.CH 01.00.00.5E	1
2	Лапа захвата для рулонов в сборе L	OL.CH 02.00.00.3L	1	OL.CH 02.00.00.3L	1
3	Лапа захвата для рулонов в сборе P	OL.CH 02.00.00.3P	1	OL.CH 02.00.00.3P	1
4	Палец I	OL.CH 00.03.00.1	2	OL.CH 00.03.00.1	2
5	Палец II	OL.CH 00.04.00.1	2	OL.CH 00.04.00.1	2
6	Шайба кругл. 30	POD-ELZ-000507	13	POD-ELZ-000507	13
7	Втулка самосмазывающаяся	POD-LOZ-000021-1	4	POD-LOZ-000021-1	4
8	Гидравлический привод	POD-HSL-000094	1	POD-HSL-000094	1
9	Шланг гидравлический гибкий	AA/111/10 L2600	2	AA/111/10 L2600	2
10	Клапан вилка EURO M18x1,5	24ZWE13-M18X1,5	2	24ZWE13-M18X1,5	2
11	Насадка клапана вилки	24ZWNE13	2	24ZWNE13	2
12	Масленка M10x1,0 угол 45	23SM10KAT45	2	23SM10KAT45	2
13	Держатель HBK	POD-HPZ-000005-1	1	POD-HPZ-000005-1	1
14	Шплинт 6,3x63	23Z6/63	4	23Z6/63	4

3. ЗАХВАТ ДЛЯ РУЛОНОВ (ЛЕГКАЯ ВЕРСИЯ)

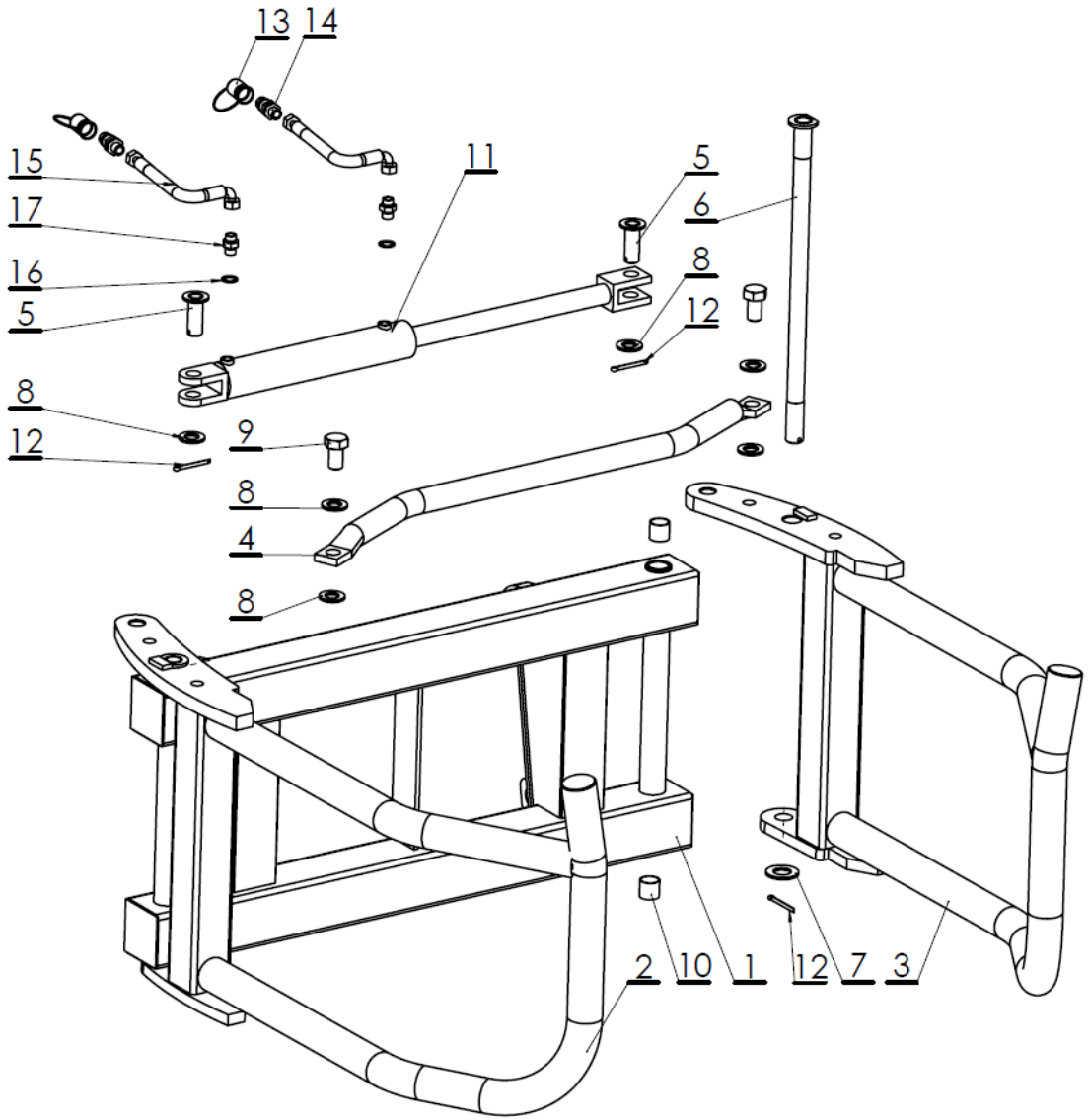

№	Название	№ рис. или индекс			
		OL.CH	Кол-во	OL.CH E	Кол-во
1	Рама захвата	OL.CH 2 01.00.00	1	OL.CH 2 01.00.00.2E	1
2	Плечо захвата правое	OL.CH 2 02.00.00.1P	1	OL.CH 2 02.00.00.1P	1
3	Плечо захвата левое	OL.CH 2 02.00.00.1L	1	OL.CH 2 02.00.00.1L	1
4	Распорка	OL.CH 2 00.00.03	1	OL.CH 2 00.00.03	1
5	Палец I в сборе	OL.CH 2 00.04.00	2	OL.CH 2 00.04.00	2
6	Палец II в сборе	OL.CH 2 00.05.00	2	OL.CH 2 00.05.00	2
7	Шайба кругл. 30 ос 82005 82005	23P30OOC	2	23P30OOC	2
8	Шайба кругл. 24 ос 82005 82005	23P24OC	6	23P24OC	6
9	Винт 24x50ос 8,8 82105	POD-ELZ-000445	2	POD-ELZ-000445	2
10	Втулка самосмазывающаяся	POD-LOZ-000021-1	4	POD-LOZ-000021-1	4
11	Гидравлический привод	24SCJ1.63/36*250	1	24SCJ1.63/36*250	1
12	Шплинт 6,3x63	23Z6/63	4	23Z6/63	4
13	Насадка клапана вилки	24ZWNE13	2	24ZWNE13	2
14	Клапан вилка EURO M18x1,5	24ZWE13-M18X1,5	2	24ZWE13-M18X1,5	2
15	Шланг гидравлический гибкий	24PAA90/111/10 L-1500	2	24PA90A10-2000 10/13	2
16	Шайба металл-резина PPM18 26x18	24UPPM18	2	24UPPM18	2
17	Фитинг прямой	POD-HKR-000040	2	POD-HKR-000040	2

4. ЗАХВАТ ДЛЯ РУЛОНОВ (ТЯЖЕЛАЯ ВЕРСИЯ)

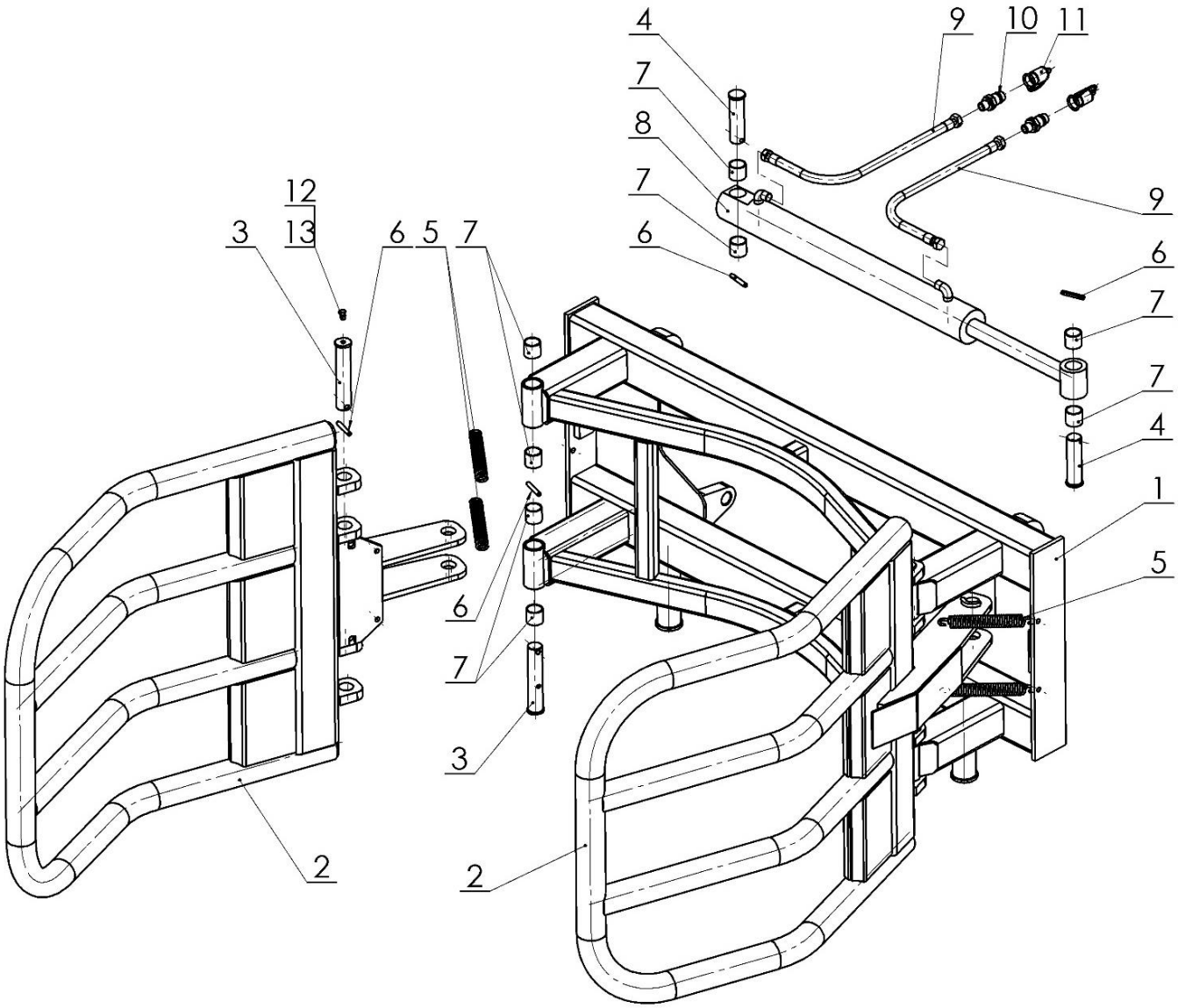

№	Название	№ рис. или индекс			
		OL.CH 3E	Кол-во	OL.CH 3	Кол-во
1	Рама захвата	OL.CH 3 01.00.00.3E	1	OL.CH 3 01.00.00	1
2	Обойма в сборе	OL.CH 3 02.00.00.1	2	OL.CH 3 02.00.00.1	2
3	Палец обоймы	OL.CH 3 00.00.03.2	2	OL.CH 3 00.00.03.2	2
4	Палец привода	OL.CH 3 00.00.04	2	OL.CH 3 00.00.04	2
5	Пружина	POD-SPR-000005	4	POD-SPR-000005	4
6	Штифт пружинный	23K8/50	6	23K8/50	6
7	Втулка PAP 3030 P10	POD-LOZ-000021-1	12	POD-LOZ-000021-1	12
8	Гидравлический привод	POD-HSL-000028	1	POD-HSL-000028	1
9	Шланг гидравлический гибкий	24PAA/111/10 L-2000	2	24PAA/111/10 L-2000	2
10	Клапан вилка EURO M18x1,5	24ZWE13-M18X1,5	2	24ZWE13-M18X1,5	2
11	Насадка клапана вилки	24ZWNE13	2	24ZWNE13	2
12	Масленка M10x1,0 прямая	23SM10/1	4	23SM10/1	4
13	Колпачок защитный красный	23KOC	4	23KOC	4

5. ЗАХВАТ ДЛЯ РУЛОНОВ МНОГОФУНКЦИОНАЛЬНЫЙ

№	Название	№ рис. или индекс	
		OL.CHB	Кол-во
1	Основная рама	OL.CHB 01.00.00.E	1
2	Балка захвата левая	см. стр. 11	1
	Балка захвата правая	см. стр. 11	1
3	Сцепка транспортная	см. стр. 13	2
4	Гидравлическая система	см. стр. 13	1
5	Кронштейн для шлангов	OL.CHB 01.00.14.1	1

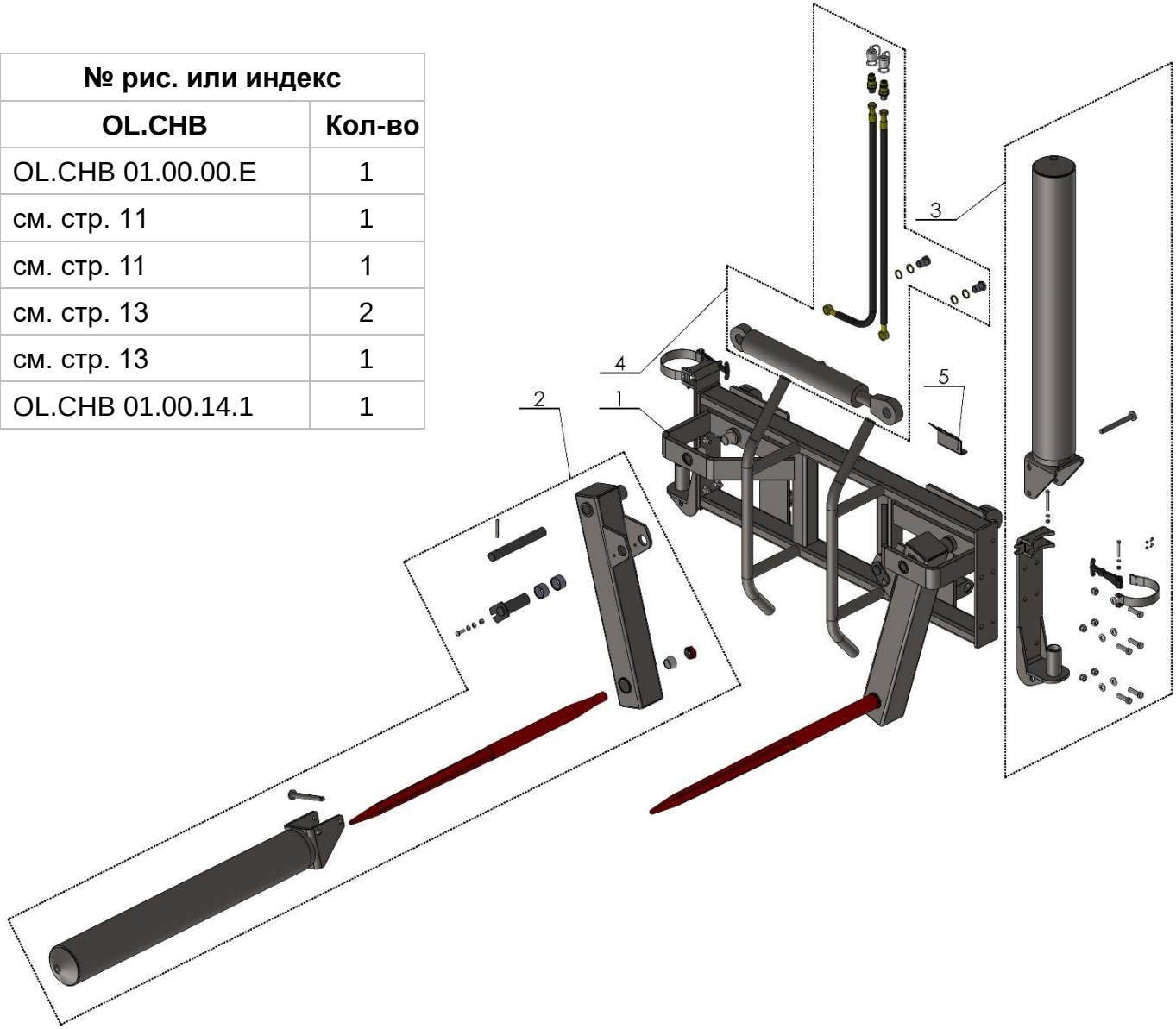

5.1. УЗЕЛ БАЛКИ ЗАХВАТА

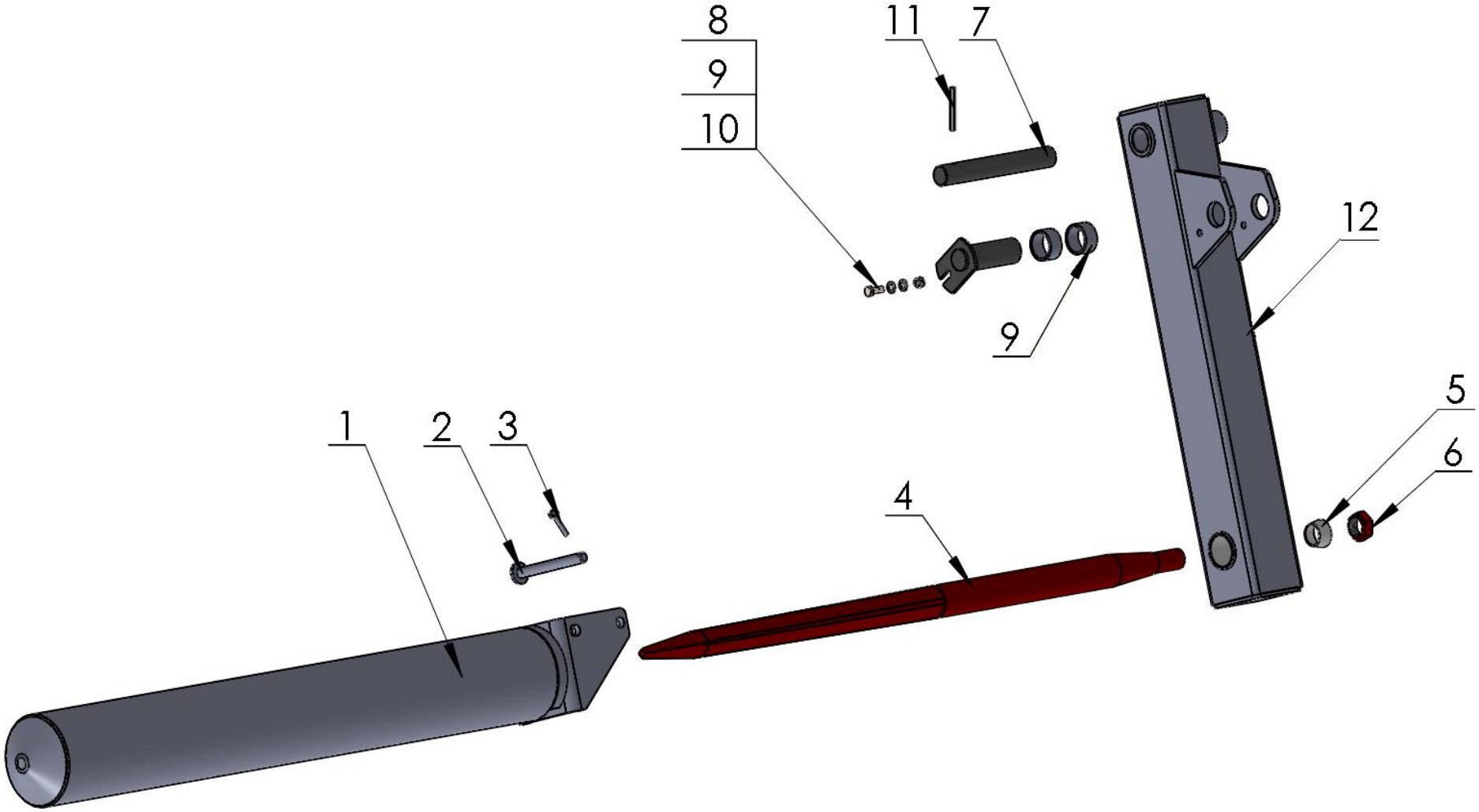

№	Название	№ рис. или индекс	
		OL.CHB	Кол-во
1	Балка захвата	OL.CHB 03.00.00	1
2	Палец балки	OL.CHB 07.00.00	1
3	Кольцевой штифт 4,5 мм	POD-ELZ-000444	1
4	Зуб многофункционального захвата	OL.CHB 00.00.10	1
5	Втулка коническая фиксирующая	OL.CHB 00.00.09	1
6	Гайка M28x1,5	В комплекте с поз. № 4	1
7	Палец I	OL.CHB 00.00.04	1
8	Болт M8x25 cz 82105	23S8/25 8,8	1
9	Гайка самоконтрящаяся M8 oc 82175 8	23NS8OC	1
10	Шайба кругл. 8 oc 82005	23P8OOC	2
11	Штифт пружинный 8x60 DIN 1481	POD-ELZ-000009-1	1
12	Плечо I (левое)	OL.CHB 02.01.00	1
12*	Плечо II (правое)	OL.CHB 02.02.00	1

5.2. БАЛКА ЗАХВАТА С ДОПОЛНИТЕЛЬНЫМИ ТРАНСПОРТНЫМИ СТРОПАМИ OL.CHB

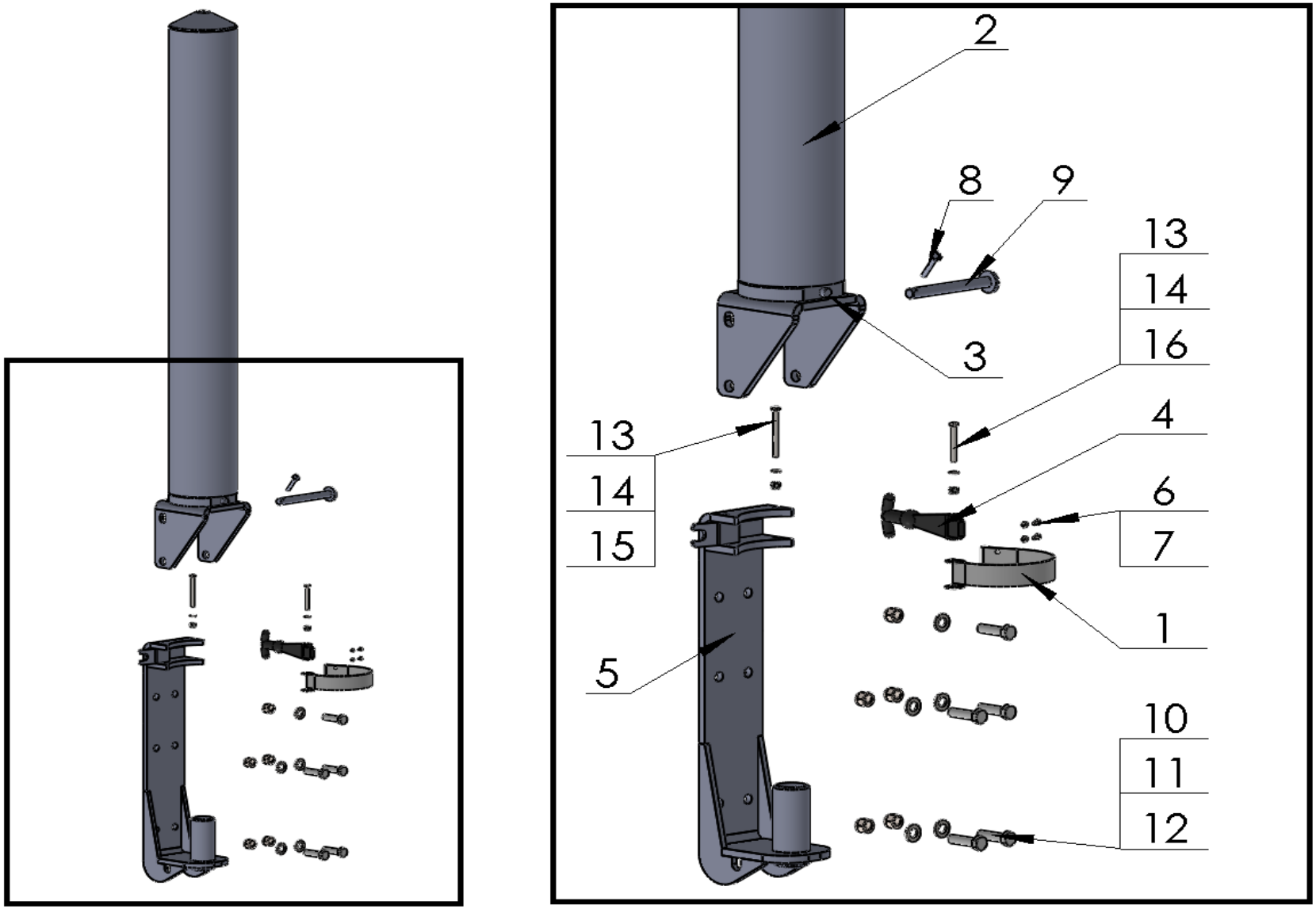

№	Название	№ рис. или индекс	
		OL.CHB	Кол-во
1	Хомут	OL.CHB 00.00.11	1
2	Балка захвата	OL.CHB 03.00.00	1
3	Масленка M6x1,0 прямая	23SM	1
4	Кронштейн рычага	POD-TSZ-000129	1
5	Корпус сцепного устройства	OL.CHB 06.00.00.1	1
6	Винт 4x12oc 8,8 82105	POD-ELZ-000520	2
7	Гайка M4 oc 82144 5	23N4OC	2
8	Кольцевой штифт 4,5 мм	POD-ELZ-000444	1
9	Палец балки	OL.CHB 07.00.00	1
10	Болт M12x45 oc 82105 10,9	POD-ELZ-000496	5
11	Шайба кругл. 12oc 82005	23P12OC	5
12	Гайка самоконтрящаяся m12oc 82175 8	23NS12OC	5
13	Болт M6x65 oc 82101	POD-ELZ-000447	1
14	Шайба кругл. 6 oc 82005	23P6OOC	1
15	Гайка самоконтрящаяся M6oc 82175 8	23NS6OC	2
16	Болт M6x50 oc 82101 8.8	23S6/50OC	1

5.3. ГИДРАВЛИЧЕСКАЯ СИСТЕМА OL.CHB

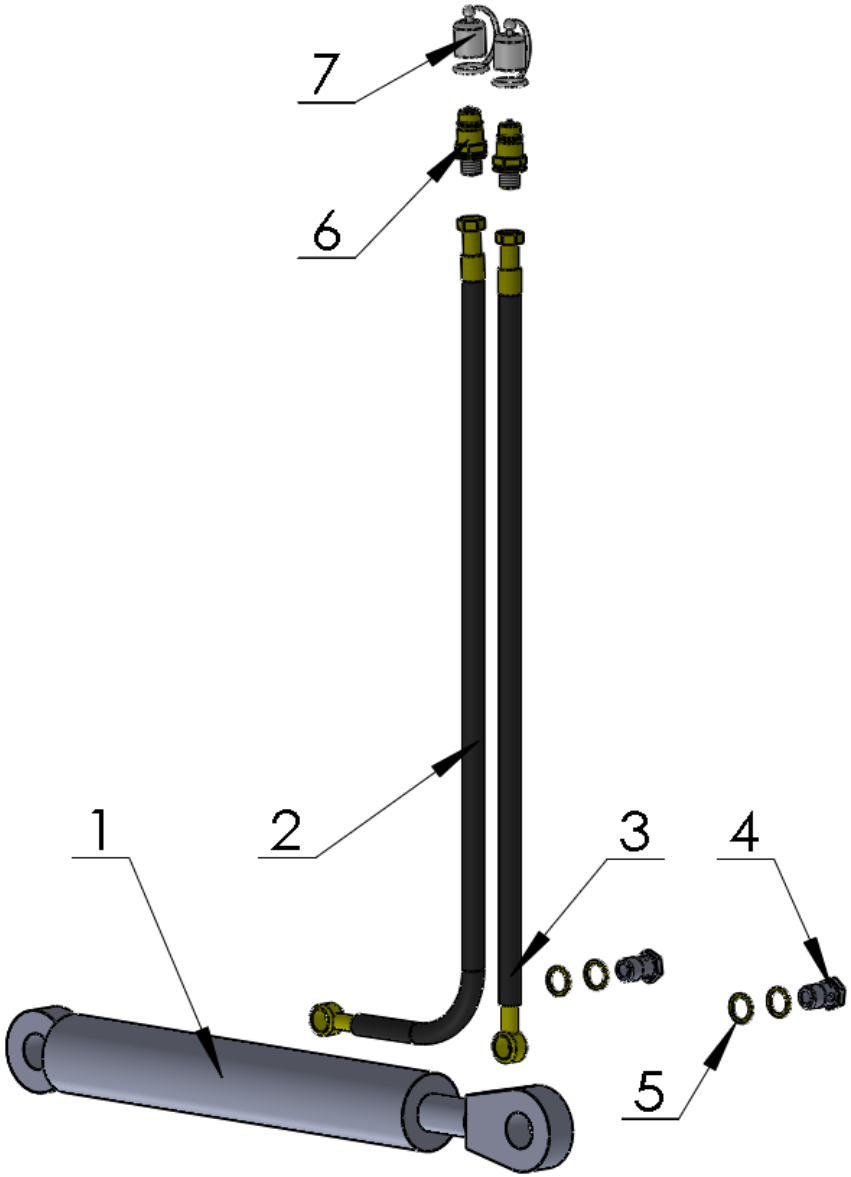

№	Название	№ рис. или индекс	
		OL.CHB	Кол-во
1	Привод 63/36/320z	24SCJ2F63/36/320Z	1
2	Шланг гидравлический I	RNMA/1_1/10 L=1600	1
3	Шланг гидравлический II	RNMA/1_1/10 L=1900	1
4	Болт откидной M22x1,5 22 L38	POD-HPZ-000009-1	2
5	Шайба мед. диам. 22x28x1,5	24U22	4
6	Клапан вилка Euro 13 M18x1,5	24ZWE13-M18X1,5	2
7	Насадка клапана вилки EURO 13 (зел., жел., син., крас.)	24ZWNE13	2

*Шланги гидравлические (п. 2, п. 3) входят в состав комплекта поставки: Комплект № 63 захват рулонов многофункциональный OLCHB E (индекс: POD-HPR-000491)

6. ЗАХВАТ ДЛЯ БРЕВЕН КРАБ

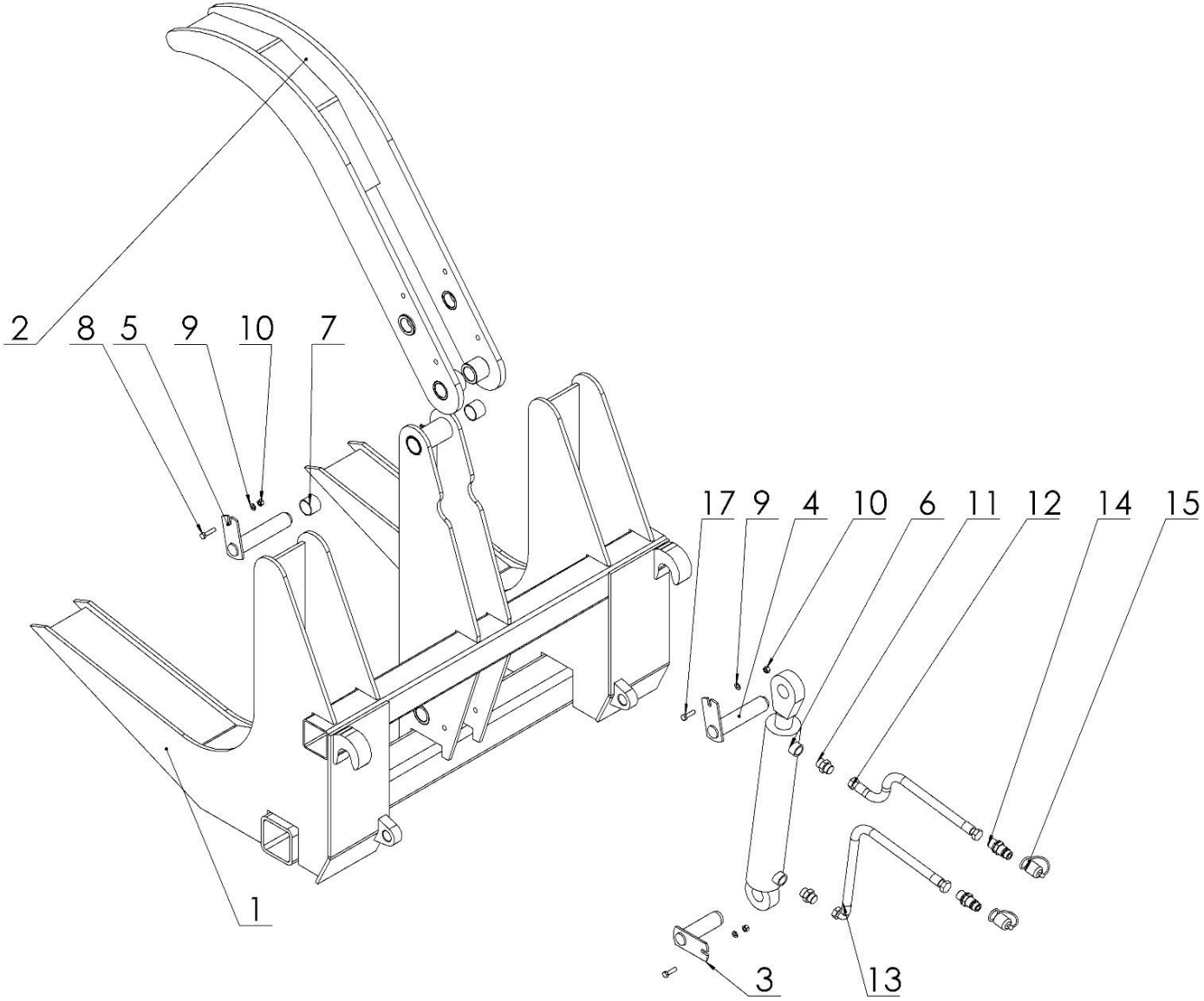

№	Название	№ рис. или индекс	
		OL.CK	Кол-во
1	Рама нижняя сварная в сборе	OL.CK 01.00.00.1E	1
2	Плечо нажимное в сборе	OL.CK 02.00.00	1
3	Палец I в сборе	OL.CK 03.00.00.1	1
4	Палец II в сборе	OL.CK 04.00.00.1	1
5	Палец III в сборе	OL.CK 05.00.00.1	1
6	Привод UCJ81-70/40/275+L-618	POD-HSL-000096	1
7	Втулка PAP 3530 P20	POD-LOZ-000164	2
8	Винт M8x35	23S8/35OC 8,8	1
9	Шайба кругл.8,4	23P8OOC	3
10	Гайка M8	23N8OC	3
11	Фитинг прямой 22x22	24K22/22	2
12	Шланг гидравлический I	AA-233-13 L=1500	1
13	Шланг гидравлический II	A90A-233-13 L-1800	1
14	Клапан вилка Euro 13 M18x1,5	24ZWE13-M18X1,5	2
15	Насадка клапана вилки EURO 13 (зел., жел., син., крас.)	24ZWNE13	2
16	Масленка M10x1,0 прямая	23SM10/1	1
17	Винт M8x30	23S8/30 8,8	2

*Шланги гидравлические (п. 12, п. 13) входят в состав комплекта POD-HPR-000418 Комплект № 50 захват для бревен

7. ЗАХВАТ ДЛЯ БРЕВЕН OL.CHK ПОДВЕШИВАЕМЫЙ НА ВИЛАХ ДЛЯ ПОДДОНОВ

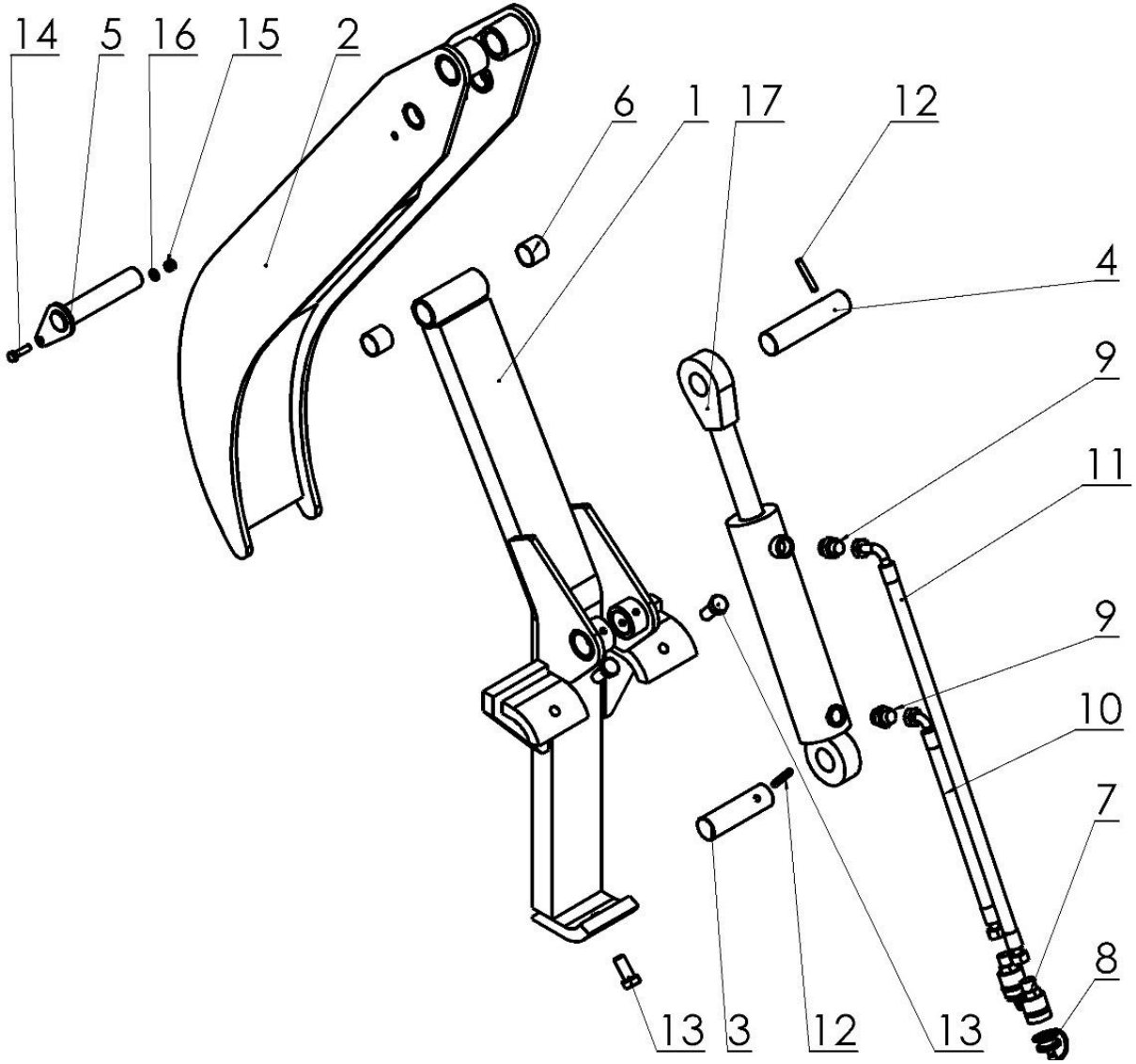

№	Название	№ рис. или индекс	
		OL.CHK	Кол-во
1	Плечо нижнее сварное в сборе	OL.CHK 01.00.00	1
2	Плечо верхнее подвижное в сборе	OL.CHK 02.00.00	1
3	Палец привода I	OL.CHK 00.00.03.1	1
4	Палец привода II	OL.CHK 00.00.04.1	1
5	Палец рамы в сборе	OL.CHK 05.00.00.1	1
6	Втулка PAP 3030 P10	POD-LOZ-000021-1	2
7	Клапан вилка Euro 13 M18x1,5	24ZWE13-M18X1,5	2
8	Насадка клапана вилки EURO 13 (зел., жел., син., крас.)	24ZWNE13	2
9	Фитинг прямой 22x18-1,5	24KP22/18	2
10	Шланг гидравлический I	A90A-211-10 L-2000	1
11	Шланг гидравлический II	A90A-211-10 L-2250	1
12	Штифт упругий диам. 8x50	23K8/50	2
13	Винт M16x35	23S16/35 8.8OC	3
14	Винт M8x30	23S8/30OC 8,8	1
15	Гайка самоконтрящаяся M8	23NS8OC	1
16	Шайба кругл.8,4	23P8OOC	1
17	Привод 63/36/180z CJ2E*L-462	POD-HSL-000093	1

*Шланги гидравлические (п. 10, п. 11) входят в состав комплекта POD-HPR-000398 Комплект № 44 захват для бревен OL.CH K

8. ЗАХВАТ ДЛЯ СИЛОСА (ВЕРСИЯ С 1 ПРИВОДОМ)

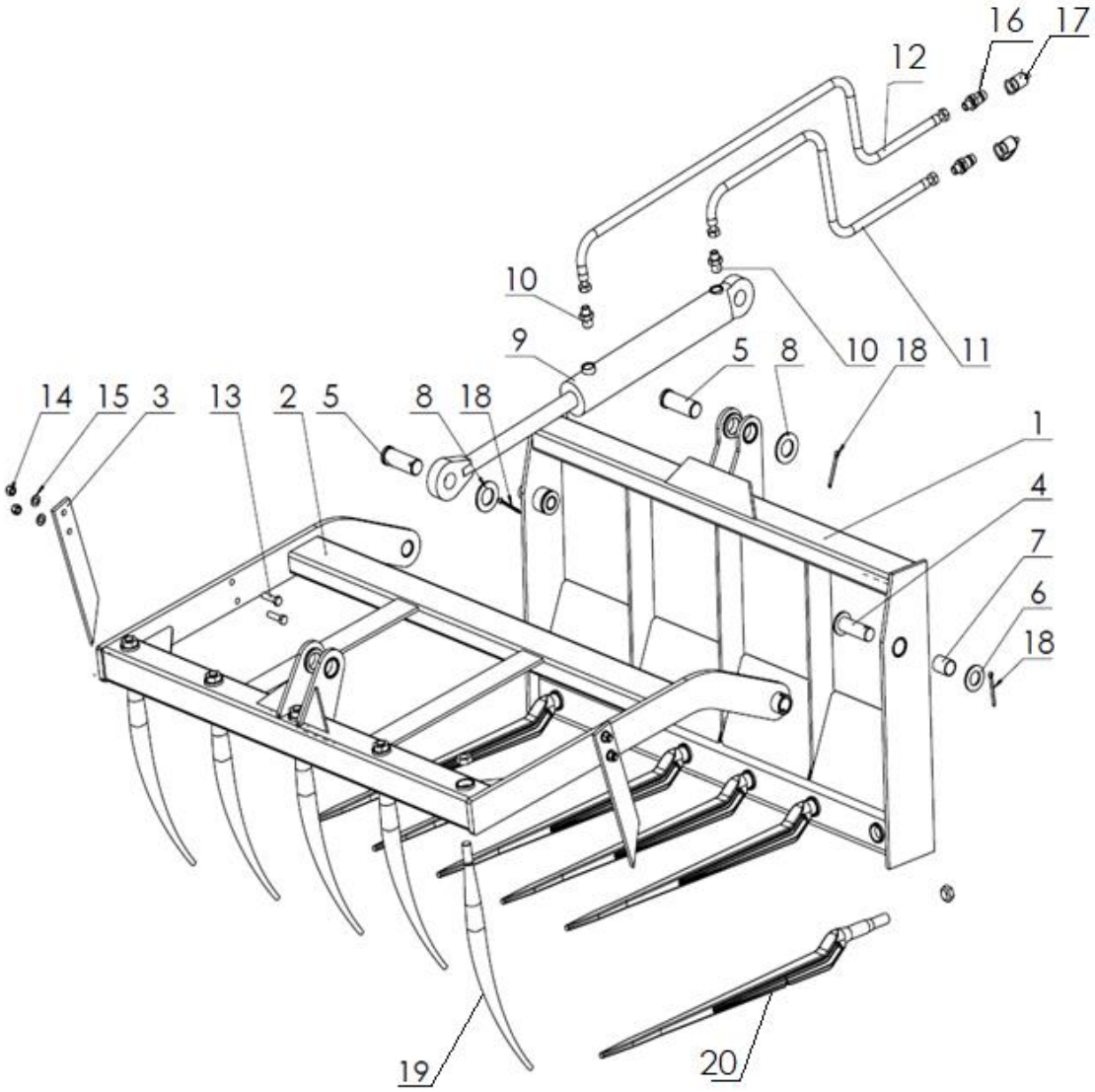

№	Наименование узла или детали	№ рис. или индекс			
		OL.KR 1.2	Кол-во	OL.KR 1.2 E	Кол-во
1	Рама сварная	OL.KR 1.2 01.00.00	1	OL.KR 1.2 01.00.00.2E	1
2	Рама подвижная	OL.KR 1.2 02.00.00	1	OL.KR 1.2 02.00.00	1
3	Палец боковой	OL.KR 00.00.03	2	OL.KR 00.00.03	2
4	Палец рамы в сборе	OL.KR 00.04.00.1	2	OL.KR 00.04.00.1	2
5	Палец привода	OL.KR 00.00.05.1	2	OL.KR 00.00.05.1	2
6	Шайба кругл. 31	23P30OOC	2	23P30OOC	2
7	Втулка самосмазывающаяся	POD-LOZ-000115	2	POD-LOZ-000115	2
8	Шайба кругл. 36	23P36OOC	2	23P36OOC	2
9	Гидравлический привод	24SCJ2F63/36/320Z	1	24SCJ2F63/36/320Z	1
10	Фитинг прямой	24KP22/18	2	24KP22/18	2
11	Шланг гидравлический гибкий	24PAA90/111/10 L-1500	1	24PA90A10-2000 10/13	1
12	Шланг гидравлический гибкий	24PA90A10-2000 10/13	1	24PAA90-10-2500	1
13	Винт M12x45	23S12/45OC	4	23S12/45OC	4
14	Гайка самоконтрящаяся M12	23NS12OC	4	23NS12OC	4
15	Шайба кругл. 13	23P12OC	4	23P12OC	4
16	Клапан-вилка Euro	24ZWE13-M18X1,5	2	24ZWE13-M18X1,5	2
17	Насадка клапана вилки	24ZWNE13	2	24ZWNE13	2
18	Шплинт 6,3x63	23Z6/63	4	23Z6/63	4
19	Палец изогнутый	25PW	5	25PW	5
20	Палец прямой	25PWW880	6	25PWW880	6

№	Наименование узла или детали	№ рис. или индекс			
		OL.KR 1.5	Кол-во	OL.KR 1.5 E	Кол-во
1	Рама сварная	OL.KR 1.5 01.00.00	1	OL.KR 1.5 01.00.00.2E	1
2	Рама подвижная	OL.KR 1.5 02.00.00	1	OL.KR 1.5 02.00.00	1
3	Палец боковой	OL.KR 00.00.03	2	OL.KR 00.00.03	2
4	Палец рамы в сборе	OL.KR 00.04.00.1	2	OL.KR 00.04.00.1	2
5	Палец привода	OL.KR 00.00.05.1	2	OL.KR 00.00.05.1	2
6	Шайба кругл. 31	23P30OOC	2	23P30OOC	2
7	Втулка самосмазывающаяся	POD-LOZ-000115	2	POD-LOZ-000115	2
8	Шайба кругл. 36	23P36OOC	2	23P36OOC	2
9	Гидравлический привод	24SCJ2F63/36/320Z	1	24SCJ2F63/36/320Z	1
10	Фитинг прямой	24KP22/18	2	24KP22/18	2
11	Шланг гидравлический гибкий	24PAA90/111/10 L-1500	1	24PA90A10-2000 10/13	1
12	Шланг гидравлический гибкий	24PA90A10-2000 10/13	1	24PAA90-10-2500	1
13	Винт M12x45	23S12/45OC	4	23S12/45OC	4
14	Гайка самоконтрящаяся M12	23NS12OC	4	23NS12OC	4
15	Шайба кругл. 13	23P12OC	4	23P12OC	4
16	Клапан-вилка Euro	24ZWE13-M18X1,5	2	24ZWE13-M18X1,5	2
17	Насадка клапана вилки	24ZWNE13	2	24ZWNE13	2
18	Шплинт 6,3x63	23Z6/63	4	23Z6/63	4
19	Палец изогнутый	25PW	6	25PW	6
20	Палец прямой	25PWW880	7	25PWW880	7

№	Наименование узла или детали	№ рис. или индекс			
		OL.KR 1.8	Кол-во	OL.KR 1.8 E	Кол-во
1	Рама сварная	OL.KR 1.8 01.00.00	1	OL.KR 1.8 01.00.00.2E	1
2	Рама подвижная	OL.KR 1.8 02.00.00	1	OL.KR 1.8 02.00.00	1
3	Палец боковой	OL.KR 00.00.03	2	OL.KR 00.00.03	2
4	Палец рамы в сборе	OL.KR 00.04.00.1	2	OL.KR 00.04.00.1	2
5	Палец привода	OL.KR 00.00.05.1	2	OL.KR 00.00.05.1	2
6	Шайба кругл. 31	23P30OOC	2	23P30OOC	2
7	Втулка самосмазывающаяся	POD-LOZ-000115	2	POD-LOZ-000115	2
8	Шайба кругл. 36	23P36OOC	2	23P36OOC	2
9	Гидравлический привод	24SCJ2F63/36/320Z	1	24SCJ2F63/36/320Z	1
10	Фитинг прямой	24KP22/18	2	24KP22/18	2
11	Шланг гидравлический гибкий	24PAA90/111/10 L-1500	1	24PA90A10-2000 10/13	1
12	Шланг гидравлический гибкий	24PA90A10-2000 10/13	1	24PAA90-10-2500	1
13	Винт M12x45	23S12/45OC	4	23S12/45OC	4
14	Гайка самоконтрящаяся M12	23NS12OC	4	23NS12OC	4
15	Шайба кругл. 13	23P12OC	4	23P12OC	4
16	Клапан-вилка Euro	24ZWE13-M18X1,5	2	24ZWE13-M18X1,5	2
17	Насадка клапана вилки	24ZWNE13	2	24ZWNE13	2
18	Шплинт 6,3x63	23Z6/63	4	23Z6/63	4
19	Палец изогнутый	25PW	8	25PW	8
20	Палец прямой	25PWW880	9	25PWW880	9

*Шланги гидравлические (п. 11, п. 12) входят в состав комплекта поставки POD-HPR-000155 Комплект № 9 захват для силоса 1500
POD-HPR-000156 Комплект № 10 захв. сил. EURO 1200,1500 (1 цил.)

9. ЗАХВАТ ДЛЯ СИЛОСА (ВЕРСИЯ С 2-МЯ ПРИВОДАМИ)

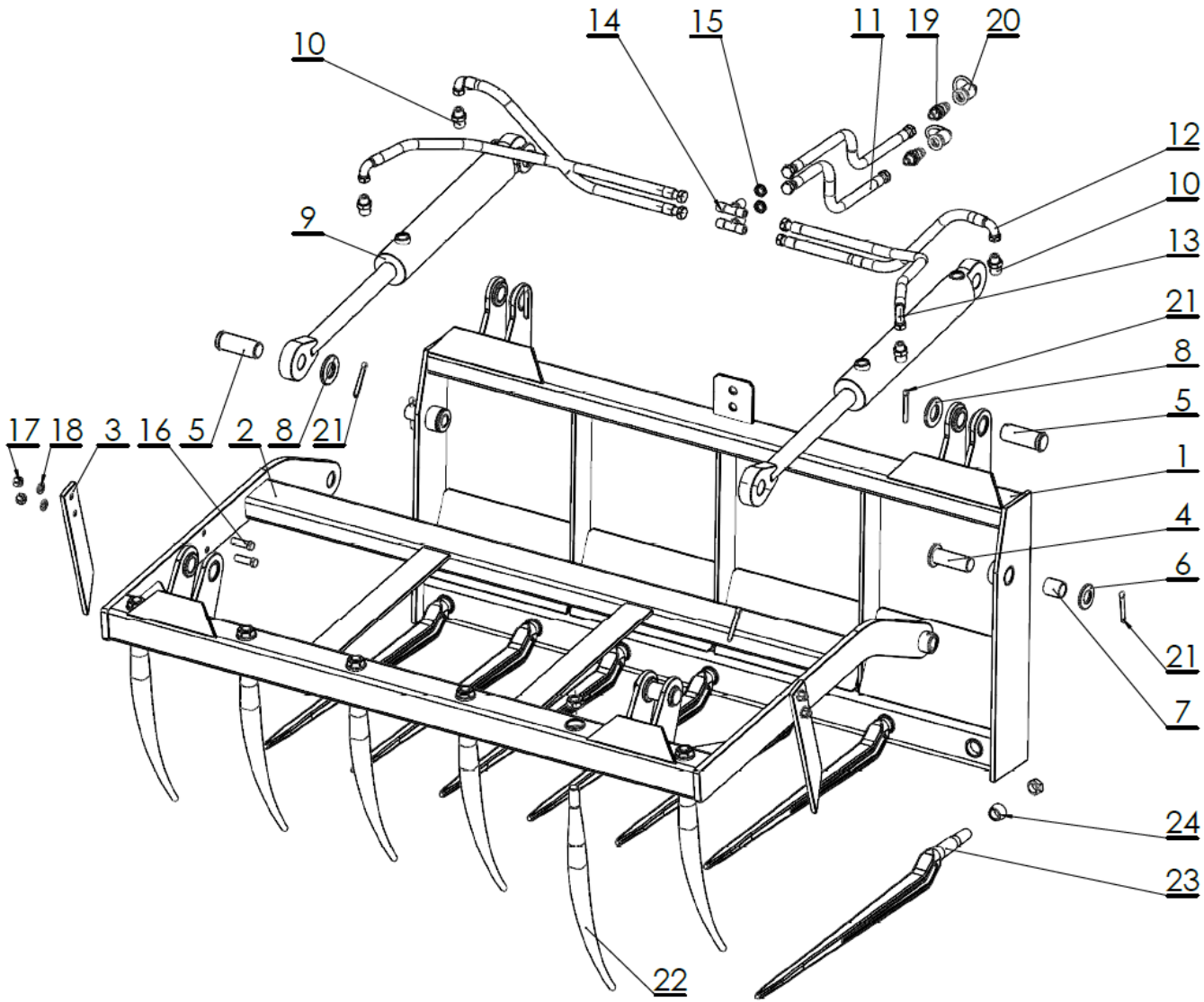

№	Наименование узла или детали	№ рис. или индекс			
		OL.KR 2 1.2	Кол-во	OL.KR 2 1.2 E	Кол-во
1	Рама сварная	OL.KR 2 1.2 01.00.00	1	OL.KR 2 1.2 01.00.00.2E	1
2	Рама подвижная	OŁ.Kr 2 1.2 02.00.00	1	OŁ.Kr 2 1.2 02.00.00	1
3	Палец боковой	OL.KR 00.00.03	2	OL.KR 00.00.03	2
4	Палец рамы в сборе	OL.KR 00.04.00.1	2	OL.KR 00.04.00.1	2
5	Палец привода	OL.KR 00.00.05.1	4	OL.KR 00.00.05.1	4
6	Шайба кругл. 31	23P30OOC	2	23P30OOC	2
7	Втулка самосмазывающаяся	POD-LOZ-000115	2	POD-LOZ-000115	2
8	Шайба кругл. 36	23P36OOC	4	23P36OOC	4
9	Гидравлический привод	24SCJ2F63/36/320Z	2	24SCJ2F63/36/320Z	2
10	Фитинг прямой	24KP22/18	4	24KP22/18	4
11	Шланг гидравлический гибкий	24PAA10-1500 10/13	2	24PAA/111/10 L-2000	2
12	Шланг гидравлический гибкий	POD-HPR-000233	2	POD-HPR-000233	2
13	Шланг гидравлический гибкий	24PAA90/111/10-700	2	24PAA90/111/10-700	2
14	Штуцер т-образный	24KZTG18/18/18	2	24KZTG18/18/18	2
15	Контргайка	24P18/1,5	2	24P18/1,5	2
16	Винт M12x45	23S12/45OC	4	23S12/45OC	4
17	Гайка самоконтрящаяся M12	23NS12OC	4	23NS12OC	4
18	Шайба кругл. 13	23P12OC	4	23P12OC	4
19	Клапан-вилка Euro	24ZWE13-M18X1,5	2	24ZWE13-M18X1,5	2
20	Насадка клапана вилки	24ZWNE13	2	24ZWNE13	2
21	Шплинт 6,3x63	23Z6/63	6	23Z6/63	6
22	Палец изогнутый	25PW	5	25PW	5
23	Палец прямой	25PWW880	6	25PWW880	6
24	Втулка коническая фиксирующая	OL.KR 00.00.09	11	OL.KR 00.00.09	11

№	Наименование узла или детали	№ рис. или индекс			
		OL.KR 2 1.5	Кол-во	OL.KR 2 1.5 E	Кол-во
1	Рама сварная	OL.KR 2 1.5 01.00.00	1	OL.KR 2 1.5 01.00.00.2E	1
2	Рама подвижная	OL.KR 2 1.5 02.00.00	1	OL.KR 2 1.5 02.00.00	1
3	Палец боковой	OL.KR 00.00.03	2	OL.KR 00.00.03	2
4	Палец рамы в сборе	OL.KR 00.04.00.1	2	OL.KR 00.04.00.1	2
5	Палец привода	OL.KR 00.00.05.1	4	OL.KR 00.00.05.1	4
6	Шайба кругл. 31	23P30OOC	2	23P30OOC	2
7	Втулка самосмазывающаяся	POD-LOZ-000115	2	POD-LOZ-000115	2
8	Шайба кругл. 36	23P36OOC	4	23P36OOC	4
9	Гидравлический привод	24SCJ2F63/36/320Z	2	24SCJ2F63/36/320Z	2
10	Фитинг прямой	24KP22/18	4	24KP22/18	4
11	Шланг гидравлический гибкий	24PAA10-1500 10/13	2	24PAA/111/10 L-2000	2
12	Шланг гидравлический гибкий	POD-HPR-000233	2	POD-HPR-000233	2
13	Шланг гидравлический гибкий	24PAA90/111/10-700	2	24PAA90/111/10-700	2
14	Штуцер т-образный	24KZTG18/18/18	2	24KZTG18/18/18	2
15	Контргайка	24P18/1,5	2	24P18/1,5	2
16	Винт M12x45	23S12/45OC	4	23S12/45OC	4
17	Гайка самоконтрящаяся M12	23NS12OC	4	23NS12OC	4
18	Шайба кругл. 13	23P12OC	4	23P12OC	4
19	Клапан-вилка Euro	24ZWE13-M18X1,5	2	24ZWE13-M18X1,5	2
20	Насадка клапана вилки	24ZWNE13	2	24ZWNE13	2
21	Шплинт 6,3x63	23Z6/63	6	23Z6/63	6
22	Палец изогнутый	25PW	6	25PW	6
23	Палец прямой	25PWW880	7	25PWW880	7
24	Втулка коническая фиксирующая	OL.KR 00.00.09	13	OL.KR 00.00.09	13

№	Наименование узла или детали	№ рис. или индекс			
		OL.KR 2 1.8	Кол-во	OL.KR 2 1.8 E	Кол-во
1	Рама сварная	OL.KR 2 1.8 01.00.00	1	OL.KR 2 1.8 01.00.00.2E	1
2	Рама подвижная	OL.KR 2 1.8 02.00.00	1	OL.KR 2 1.8 02.00.00	1
3	Палец боковой	OL.KR 00.00.03	2	OL.KR 00.00.03	2
4	Палец рамы в сборе	OL.KR 00.04.00.1	2	OL.KR 00.04.00.1	2
5	Палец привода	OL.KR 00.00.05.1	4	OL.KR 00.00.05.1	4
6	Шайба кругл. 31	23P30OOC	2	23P30OOC	2
7	Втулка самосмазывающаяся	POD-LOZ-000115	2	POD-LOZ-000115	2
8	Шайба кругл. 36	23P36OOC	4	23P36OOC	4
9	Гидравлический привод	24SCJ2F63/36/320Z	2	24SCJ2F63/36/320Z	2
10	Фитинг прямой	24KP22/18	4	24KP22/18	4
11	Шланг гидравлический гибкий	24PAA10-1500 10/13	2	24PAA/111/10 L-2000	2
12	Шланг гидравлический гибкий	POD-HPR-000233	2	POD-HPR-000233	2
13	Шланг гидравлический гибкий	24PAA90/111/10-700	2	24PAA90/111/10-700	2
14	Штуцер т-образный	24KZTG18/18/18	2	24KZTG18/18/18	2
15	Контргайка	24P18/1,5	2	24P18/1,5	2
16	Винт M12x45	23S12/45OC	4	23S12/45OC	4
17	Гайка самоконтрящаяся M12	23NS12OC	4	23NS12OC	4
18	Шайба кругл. 13	23P12OC	4	23P12OC	4
19	Клапан-вилка Euro	24ZWE13-M18X1,5	2	24ZWE13-M18X1,5	2
20	Насадка клапана вилки	24ZWNE13	2	24ZWNE13	2
21	Шплинт 6,3x63	23Z6/63	6	23Z6/63	6
22	Палец изогнутый	25PW	8	25PW	8
23	Палец прямой	25PWW880	9	25PWW880	9
24	Втулка коническая фиксирующая	OL.KR 00.00.09	17	OL.KR 00.00.09	17

*Шланги гидравлические (п. 11-13) входят в состав комплекта поставки

POD-HPR-000234 Комплект № 25 захват для силоса 1,2-2 привода
POD-HPR-000162 Комплект № 12 захват для сил. EURO 1500 (2 прив.)
POD-HPR-000158 Комплект № 14 захват для сил./ковш 1800 (2 прив.) EURO

10. ЗАХВАТ ДЛЯ СИЛОСА - МОДЕЛЬ Q

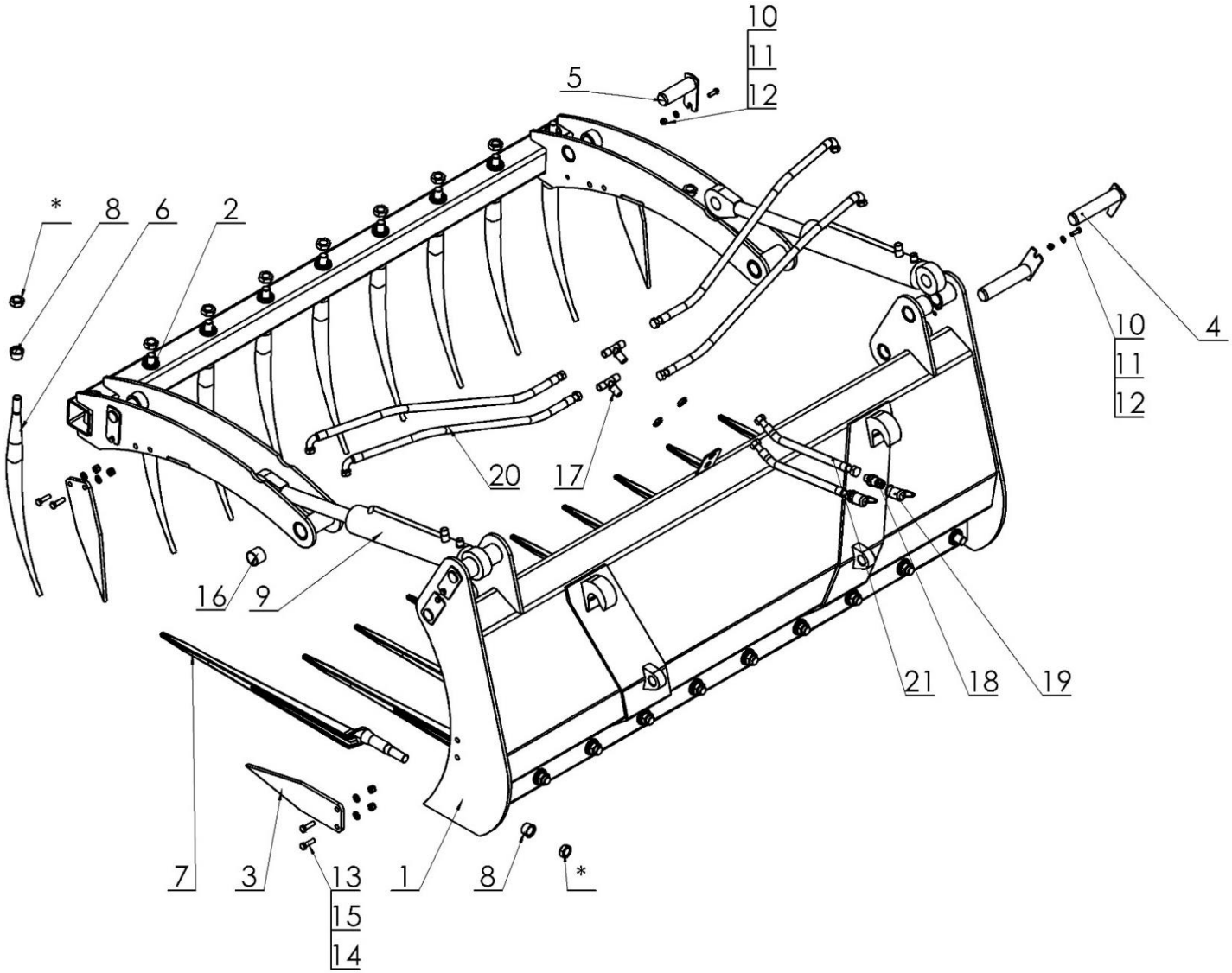

№	Наименование узла или детали	№ рис. или индекс					
		OL.KRQ 1.2E	Кол-во	OL.KRQ 1.5E	Кол-во	OL.KRQ 1.8E	Кол-во
1	Рама постоянная сварная	OL.KRQ 1.2 01.00.00.1E	1	OL.KRQ 1.5 01.00.00.1E	1	OL.KRQ 1.8 01.00.00.1E	1
2	Рама верхняя подвижная	OL.KRQ 1.2 02.00.00	1	OL.KRQ 1.5 02.00.00	1	OL.KRQ 1.8 02.00.00	1
3	Палец боковой	OL.KRQ 00.00.03	2	OL.KRQ 00.00.03	2	OL.KRQ 00.00.03	2
4	Палец I в сборе	OL.KRQ 00.04.00.1	4	OL.KRQ 00.04.00.1	4	OL.KRQ 00.04.00.1	4
5	Палец II в сборе	OL.KRQ 00.05.00.1	2	OL.KRQ 00.05.00.1	2	OL.KRQ 00.05.00.1	2
6	Палец изогнутый L600	25PW	6	25PW	7	25PW	9
7	Палец прямой L880	25PWW880	7	25PWW880	9	25PWW880	10
8	Втулка коническая фиксирующая	OL.KR 00.00.09	13	OL.KR 00.00.09	16	OL.KR 00.00.09	19
9	Привод 63/36/250	POD-HSL-000111	2	POD-HSL-000111	2	POD-HSL-000111	2
10	Винт 8x25	23S8/25OC8.8	6	23S8/25OC8.8	6	23S8/25OC8.8	6
11	Шайба кругл. 8,4	23P8OOC	6	23P8OOC	6	23P8OOC	6
12	Гайка самоконтрящаяся M8	23NS8OC	6	23NS8OC	6	23NS8OC	6
13	Винт M10x35	23S10/35OC 8,8	8	23S10/35OC 8,8	8	23S10/35OC 8,8	8
14	Шайба кругл. 10,5	23P10 82005	8	23P10 82005	8	23P10 82005	8
15	Гайка самоконтрящаяся M10	23NS10OC	8	23NS10OC	8	23NS10OC	8
16	Втулка PAP 3530 P20	POD-LOZ-000164	4	POD-LOZ-000164	4	POD-LOZ-000164	4
17	Штуцер тройник 3xM18x15	24KZTG18/18/18	2	24KZTG18/18/18	2	24KZTG18/18/18	2
18	Клапан вилка Euro M18x1,5	24ZWE13-M18X1,5	2	24ZWE13-M18X1,5	2	24ZWE13-M18X1,5	2

№	Наименование узла или детали	№ рис. или индекс					
		OL.KRQ 1.2E	Кол-во	OL.KRQ 1.5E	Кол-во	OL.KRQ 1.8E	Кол-во
19	Насадка клапана вилки	24ZWNE13	2	24ZWNE13	2	24ZWNE13	2
20	Шланг гидравлический гибкий	A90A/111/10-600	4	A90A/111/10-750	4	A90A/111/10-900	4
21	Шланг гидравлический гибкий	AA/111/10-2000	2	AA/111/10-2000	2	AA/111/10-2000	2

*Шланги гидравлические (п. 20, п. 21) входят в состав комплекта поставки:

POD-HPR-000430 Комплект № 56 захват OŁ.KRQ 1,2 м
POD-HPR-000433 Комплект № 56-1 захват OŁ.KRQ 1,5 м
POD-HPR-000439 Комплект № 56-2 захват OŁ.KRQ 1,8 м

11. ЗАХВАТ ДЛЯ СИЛОСА МОДЕЛЬ Z

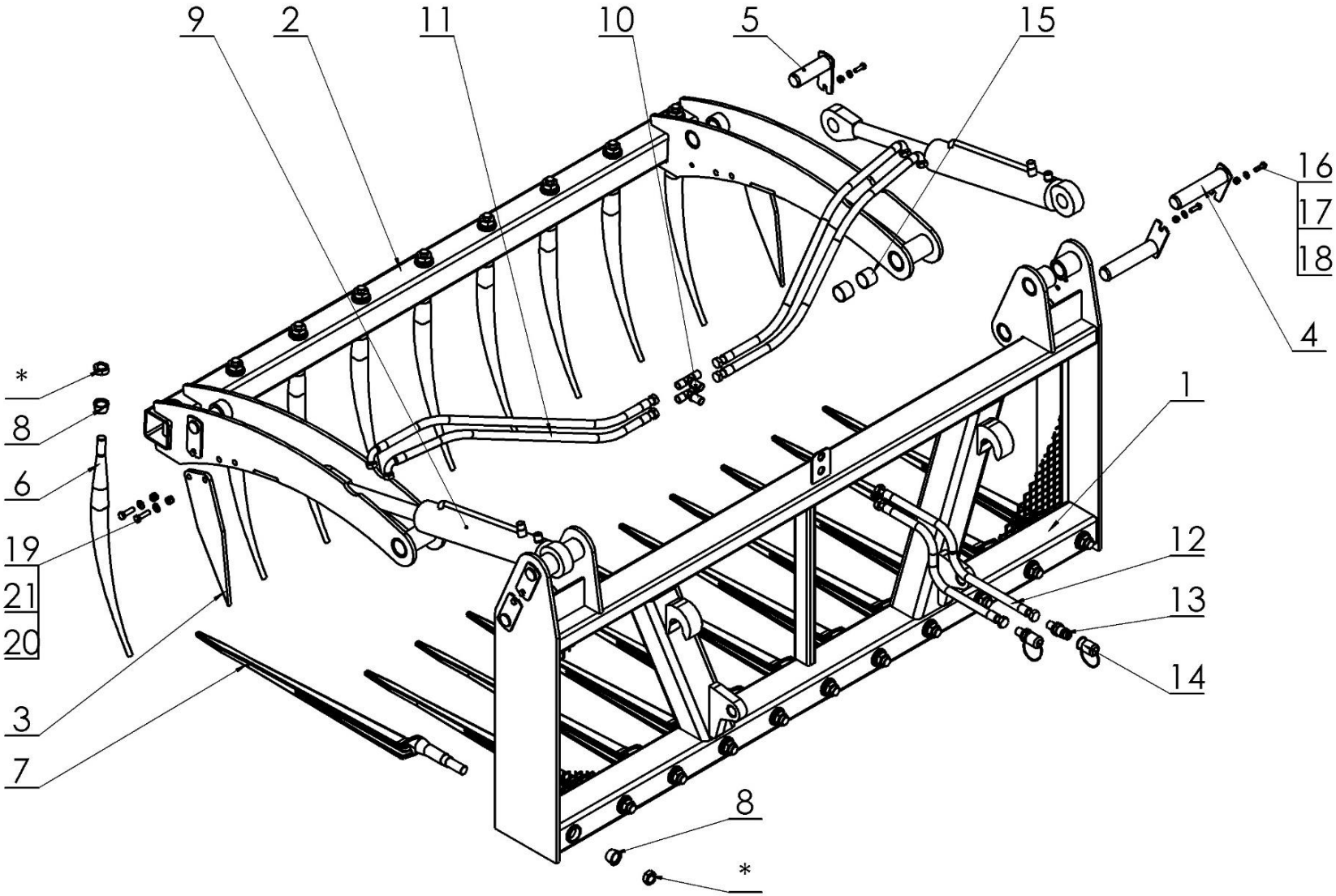

№	Наименование узла или детали	№ рис. или индекс					
		OL.KRZ 1.2E	Кол-во	OL.KRZ 1.5E	Кол-во	OL.KRZ 1.8E	Кол-во
1	Рама постоянная сварная	OL.KRZ 1.2 01.00.00.2E	1	OL.KRZ 1.5 01.00.00.2E	1	OL.KRZ 1.8 01.00.00.2E	1
2	Рама верхняя подвижная	OL.KRQ 1.2 02.00.00	1	OL.KRQ 1.5 02.00.00	1	OL.KRQ 1.8 02.00.00	1
3	Палец боковой	OL.KRQ 00.00.03	2	OL.KRQ 00.00.03	2	OL.KRQ 00.00.03	2
4	Палец I в сборе	OL.KRQ 00.04.00.1	4	OL.KRQ 00.04.00.1	4	OL.KRQ 00.04.00.1	4
5	Палец II в сборе	OL.KRQ 00.05.00.1	2	OL.KRQ 00.05.00.1	2	OL.KRQ 00.05.00.1	2
6	Палец изогнутый L600	25PW	6	25PW	7	25PW	9
7	Палец прямой L880	25PWW880	7	25PWW880	9	25PWW880	11
8	Втулка коническая фиксирующая	OL.KR 00.00.09	13	OL.KR 00.00.09	16	OL.KR 00.00.09	20
9	Привод 63/36/250	POD-HSL-000111	2	POD-HSL-000111	2	POD-HSL-000111	2
10	Штуцер тройник 3xM18x15	24KZTG18/18/18	2	24KZTG18/18/18	2	24KZTG18/18/18	2
11	Шланг гидравлический гибкий	A90A/111/10-600	4	A90A/111/10-750	4	A90A/111/10-900	4
12	Шланг гидравлический гибкий	AA/111/10-2000	2	AA/111/10-2000	2	AA/111/10-2000	2
13	Клапан вилка Euro M18x1,5	24ZWE13-M18X1,5	2	24ZWE13-M18X1,5	2	24ZWE13-M18X1,5	2
14	Насадка клапана вилки	24ZWNE13	2	24ZWNE13	2	24ZWNE13	2
15	Втулка PAP 3530 P20	POD-LOZ-000164	4	POD-LOZ-000164	4	POD-LOZ-000164	4
16	Винт 8x25	23S8/25OC8.8	6	23S8/25OC8.8	6	23S8/25OC8.8	6
17	Шайба кругл. 8,4	23P8OOC	6	23P8OOC	6	23P8OOC	6
18	Гайка самоконтрящаяся M8	23NS8OC	6	23NS8OC	6	23NS8OC	6

№	Наименование узла или детали	№ рис. или индекс					
		OL.KRZ 1.2E	Кол-во	OL.KRZ 1.5E	Кол-во	OL.KRZ 1.8E	Кол-во
19	Винт M10x35	23S10/35OC 8,8	4	23S10/35OC 8,8	4	23S10/35OC 8,8	4
20	Шайба кругл. 10,5	23P10 82005	4	23P10 82005	4	23P10 82005	4
21	Гайка самоконтрящаяся M10	23NS10OC	4	23NS10OC	4	23NS10OC	4

*Шланги гидравлические (п. 11, п. 12) входят в состав комплекта поставки:

POD-HPR-000430 Комплект № 56 захват OŁ.KRQ 1,2 м
POD-HPR-000433 Комплект № 56-1 захват OŁ.KRQ 1,5 м
POD-HPR-000439 Комплект № 56-2 захват OŁ.KRQ 1,8 м

12. ЗАХВАТ ДЛЯ СИЛОСА ЛЕГКИЙ 1,2 М

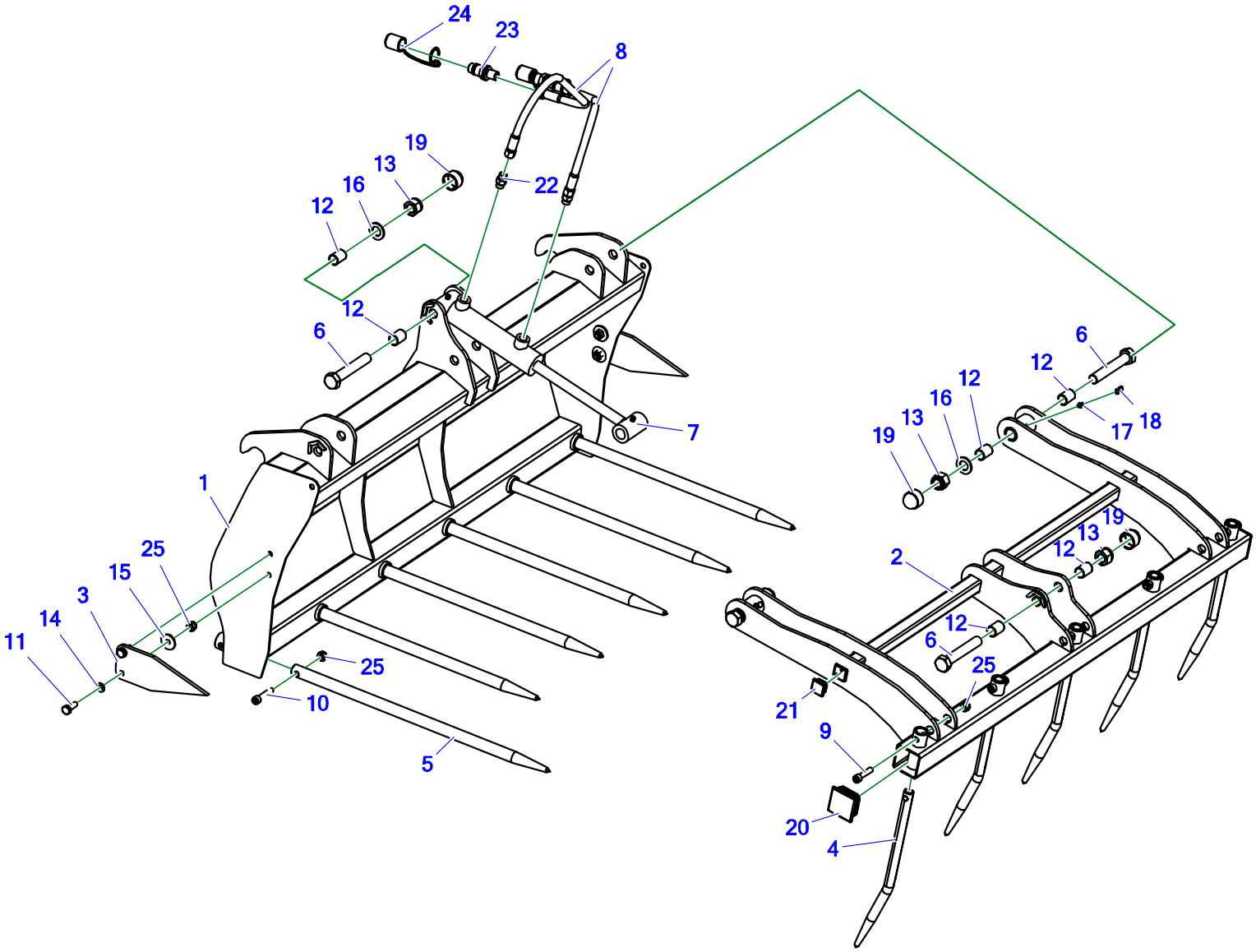

№	Название	№ рис. или индекс	
		OL.KRL-1.2E	Кол-во
1	OL.KRL-1.2.01.00.00E	Стационарная рама сварная Евро	1
2	OL.LCHL-1.2.02.00.00	Мобильная верхняя рама 1,2 м	1
3	OL.KRL.00.00.03	Палец боковой	2
4	OL.LCHL.00.00.50	Изогнутый зуб 25/400	5
5	OL.KRL.00.00.55	Прямой зуб 25/650	6
6	OL.LCHL.00.00.06	Болт пальца	4
7	22.40.160 L-330	Привод грейферного ковша OL.LCHL	1
8	AA/124/06 L-1500	AA/124/06 L-1500	2
9	POD-ELZ-000	Винт шестигр. 10x45oc 8,8 82302	5
10	POD-ELZ-000	Винт шестигр. 10x50oc 8,8 82302	6
11	23S10/30OC 8,8	Винт 10x30oc 8,8 82105 82105	4
12	POD-LOZ-000022-1	Втулка PAP 2030 P10	8
13	POD-ELZ-000578	Гайка самоконтрящаяся m20oc DIN982 высокая	4
14	23P10 82005	Шайба кругл. 10oc 82005 82005	4
15	POD-ELZ-000413	Шайба кругл.10oc pow 82019	4
16	23P20OOC	Шайба кругл. 20oc 82005 82005	4
17	23SM	Масленка M6x1,0 прямая	2
18	23KOC	Колпачок защитный красный	2
19	POD-TSZ-000146	Маскирующая заглушка для болтов M20 (TL-608)	4
20	POD-TSZ-000382	Заглушка про. внутр. 60x60 мм черная (TL-317)	2
21	POD-TSZ-000	Заглушка про. внутр. 30x30 черная (TL-308)	2
22	24KP16/16	Фитинг прямой M16x1,5 - M16x1,5	2
23	24ZWE13-M18X1,5	Клапан вилка Euro 13 M18x1,5	2
24	24ZWNE13	Насадка клапана вилки EURO 13 (зел., жел., син., крас.)	2
25	23NS10OC	Гайка самоконтрящаяся m10oc 82175 8 82175 8	15

13. ГРЕЙФЕРНЫЙ КОВШ

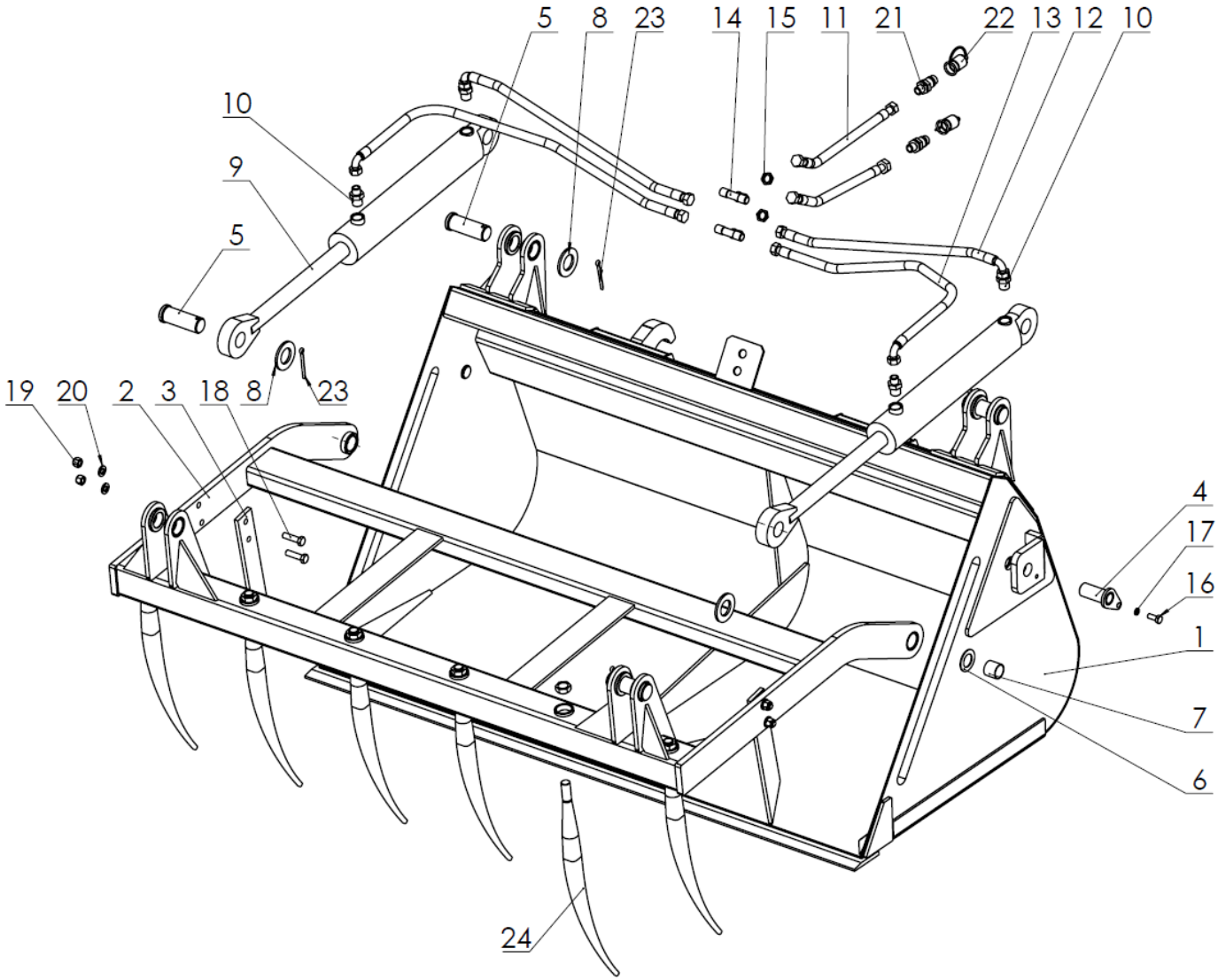

№	Наименование узла или детали	№ рис. или индекс							
		OL.LCH 1.5	Кол-во	OL.LCH 1.5 E	Кол-во	OL.LCH 1.8	Кол-во	OL.LCH 1.8E	Кол-во
1	Ковш сварной	OL.LCH 1.5 01.00.00.1	1	OL.LCH 1.5 01.00.00.3E	1	OL.LCH 1.8 01.00.00.1	1	OL.LCH 1.8 01.00.00.3E	1
2	Рама подвижная	OL.LCH 1.5 02.00.00E	1	OL.LCH 1.5 02.00.00E	1	OL.LCH 1.8 02.00.00E	1	OL.LCH 1.8 02.00.00E	1
3	Палец боковой	OL.KR 00.00.03	2	OL.KR 00.00.03	2	OL.KR 00.00.03	2	OL.KR 00.00.03	2
4	Палец рамы в сборе	OL.LCh 00.05.00.1	2	OL.LCh 00.05.00.1	2	OL.LCh 00.05.00.1	2	OL.LCh 00.05.00.1	2
5	Палец привода	OL.KR 00.00.05.1	4	OL.KR 00.00.05.1	4	OL.KR 00.00.05.1	4	OL.KR 00.00.05.1	4
6	Шайба специальная	OL.LCh 00.00.24	2	OL.LCh 00.00.24	2	OL.LCh 00.00.24	2	OL.LCh 00.00.24	2
7	Втулка самосмазывающаяся	POD-LOZ-000112	2	POD-LOZ-000112	2	POD-LOZ-000112	2	POD-LOZ-000112	2
8	Шайба кругл. 37	23P36OOC	4	23P36OOC	4	23P36OOC	4	23P36OOC	4
9	Гидравлический привод	24SCJ2F63/36/320Z	2	24SCJ2F63/36/320Z	2	24SCJ2F63/36/320Z	2	24SCJ2F63/36/320Z	2
10	Фитинг прямой	24KP22/18	4	24KP22/18	4	24KP22/18	4	24KP22/18	4
11	Шланг гидравлический гибкий	24PAA10-1500 10/13	2	24PAA/111/10 L-2000	2	24PAA10-1500 10/13	2	24PAA/111/10 L-2000	2
12	Шланг гидравлический гибкий	24PAA90/111/10-700	2	24PAA90/111/10-700	2	24PAA90/111/10 L-800	2	24PAA90/111/10 L-800	2
13	Шланг гидравлический гибкий	24PA90A10-1050	2	24PA90A10-1050	2	24PAA90/111/10-L1100	2	24PAA90/111/10-L1100	2
14	Штуцер т-образный	24KZTG18/18/18	2	24KZTG18/18/18	2	24KZTG18/18/18	2	24KZTG18/18/18	2

№	Наименование узла или детали	№ рис. или индекс							
		OL.LCH 1.5	Кол-во	OL.LCH 1.5 E	Кол-во	OL.LCH 1.8	Кол-во	OL.LCH 1.8E	Кол-во
15	Контргайка	24P18/1,5	2	24P18/1,5	2	24P18/1,5	2	24P18/1,5	2
16	Винт M10x25	23S10/25OC 8,8	2	23S10/25OC 8,8	2	23S10/25OC 8,8	2	23S10/25OC 8,8	2
17	Шайба кругл. 10,5	23P10 82005	2	23P10 82005	2	23P10 82005	2	23P10 82005	2
18	Винт M12x45	23S12/45OC	4	23S12/45OC	4	23S12/45OC	4	23S12/45OC	4
19	Гайка самоконтрящаяся M12	23NS12OC	4	23NS12OC	4	23NS12OC	4	23NS12OC	4
20	Шайба кругл. 13	23P12OC	4	23P12OC	4	23P12OC	4	23P12OC	4
21	Клапан-вилка Euro	24ZWE13-M18X1,5	2	24ZWE13-M18X1,5	2	24ZWE13-M18X1,5	2	24ZWE13-M18X1,5	2
22	Насадка клапана вилки	24ZWNE13	2	24ZWNE13	2	24ZWNE13	2	24ZWNE13	2
23	Шплинт 6,3x63	23Z6/63	4	23Z6/63	4	23Z6/63	4	23Z6/63	4
24	Палец изогнутый	25PW	6	25PW	6	25PW	8	25PW	8

*Шланги гидравлические (п. 11-13) входят в состав комплекта поставки:

POD-HPR-000162 Комплект № 12 захват для сил. EURO 1500 (2 прив.)
POD-HPR-000163 Комплект № 11 захват для сил. 1500 stand. (2 прив.)
POD-HPR-000158 Комплект № 14 захват для сил./ковш 1800 (2 прив.) EURO
POD-HPR-000157 Комплект № 13 захват для сил./ковш 1800 (2 прив.)

14. КОВШ-ЗАХВАТ МОДЕЛЬ «Q»

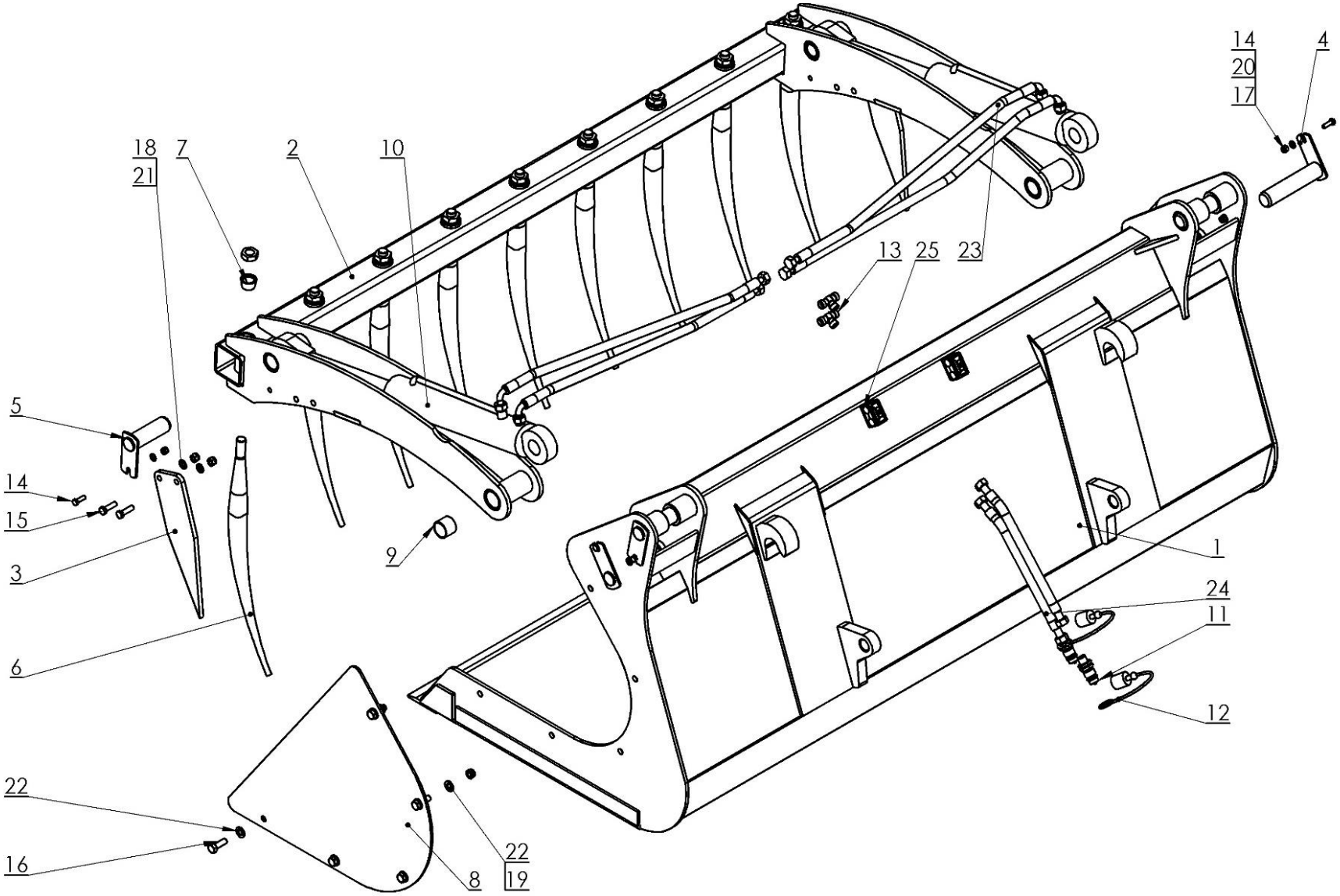

№	Наименование узла или детали	№ рис. или индекс							
		OL.LCHQ 1.5	Кол-во	OL.LCHQ 1.8	Кол-во	OL.LCHQ 2.0	Кол-во	OL.LCHQ 2.2	Кол-во
1	Ковш постоянный сварной	OL.LCHQ 1.5 01.00.00.1E	1	OL.LCHQ 1.8 01.00.00.1E	1	OL.LCHQ 2.0 01.00.00E	1	OL.LCHQ 2.2 01.00.00E	1
2	Рама верхняя подвижная	OL.KRQ 1.5 02.00.00	1	OL.KRQ 1.8 02.00.00	1	OL.KRQ 2.0 02.00.00	1	OL.KRQ 2.2 02.00.00	1
3	Палец боковой	OL.KRQ 00.00.03	2	OL.KRQ 00.00.03	2	OL.KRQ 00.00.03	2	OL.KRQ 00.00.03	2
4	Палец I в сборе	OL.KRQ 00.04.00.1	4	OL.KRQ 00.04.00.1	4	OL.KRQ 00.04.00.1	4	OL.KRQ 00.04.00.1	4
5	Палец II в сборе	OL.KRQ 00.05.00.1	2	OL.KRQ 00.05.00.1	2	OL.KRQ 00.05.00.1	2	OL.KRQ 00.05.00.1	2
6	Палец изогнутый L600	25PW	7	25PW	9	25PW	9	25PW	10
7	Втулка коническая фиксирующая	OL.KR 00.00.09	7	OL.KR 00.00.09	9	OL.KR 00.00.09	9	OL.KR 00.00.09	10
8	Борт боковой привинчиваемый	OL.LCHQ 00.00.10	2	OL.LCHQ 00.00.10	2	OL.LCHQ 00.00.10	2	OL.LCHQ 00.00.10	2
9	Втулка PAP 3530 P20	POD-LOZ-000164	4	POD-LOZ-000164	4	POD-LOZ-000164	4	POD-LOZ-000164	4
10	Привод 63/36/250	POD-HSL-000111	2	POD-HSL-000111	2	POD-HSL-000111	2	POD-HSL-000111	2
11	Клапан вилка Euro M18x1,5	24ZWE13-M18X1,5	2	24ZWE13-M18X1,5	2	24ZWE13-M18X1,5	2	24ZWE13-M18X1,5	2
12	Насадка клапана вилки	24ZWNE13	2	24ZWNE13	2	24ZWNE13	2	24ZWNE13	2
13	Муфта т-образная 18x18x18 12L	24KT18/18/18	2	24KT18/18/18	2	24KT18/18/18	2	24KT18/18/18	2
14	Винт 8x25	23S8/25OC8.8	6	23S8/25OC8.8	6	23S8/25OC8.8	6	23S8/25OC8.8	6
15	Винт M10x35	23S10/35OC 8,8	4	23S10/35OC 8,8	4	23S10/35OC 8,8	4	23S10/35OC 8,8	4
16	Винт 12x35	23S12/35OC 8,8	10	23S12/35OC 8,8	10	23S12/35OC 8,8	10	23S12/35OC 8,8	10

№	Наименование узла или детали	№ рис. или индекс							
		OL.LCHQ 1.5	Кол-во	OL.LCHQ 1.8	Кол-во	OL.LCHQ 2.0	Кол-во	OL.LCHQ 2.2	Кол-во
17	Гайка самоконтрящаяся M8	23NS8OC	6	23NS8OC	6	23NS8OC	6	23NS8OC	6
18	Гайка самоконтрящаяся M10	23NS10OC	4	23NS10OC	4	23NS10OC	4	23NS10OC	4
19	Гайка самоконтрящаяся M12	23NS12OC	10	23NS12OC	10	23NS12OC	10	23NS12OC	10
20	Шайба кругл. 8,4	23P8OOC	6	23P8OOC	6	23P8OOC	6	23P8OOC	6
21	Шайба кругл. 10,5	23P10 82005	4	23P10 82005	4	23P10 82005	4	23P10 82005	4
22	Шайба кругл. 12,5	23P12OC	20	23P12OC	20	23P12OC	20	23P12OC	20
23	Шланг гидравлический гибкий	A90A/111/10-750	4	A90A/111/10-900	4	A90A/111/10-1000	4	A90A/111/10-1100	4
24	Шланг гидравлический гибкий	AA/111/10-2000	2	AA/111/10-2000	2	AA/111/10-2000	2	AA/111/10-2000	2
25	Держатель HBK диам. 18x2 - двойной	POD-HPZ-000005-1	2	POD-HPZ-000005-1	2	POD-HPZ-000005-1	4	POD-HPZ-000005-1	4

*Шланги гидравлические (п. 23, п. 24) входят в состав комплекта поставки:

POD-HPR-000433 Комплект № 56-1 захват OŁ.KRQ 1,5 м
POD-HPR-000439 Комплект № 56-2 захват OŁ.KRQ 1,8 м
POD-HPR-000645 Комплект № 56-3 захват OL.KRQ 2,0 м
POD-HPR-000646 Комплект № 56-4 захват OL.KRQ 2,2 м

15. ГРЕЙФЕРНЫЙ КОВШ МИНИ

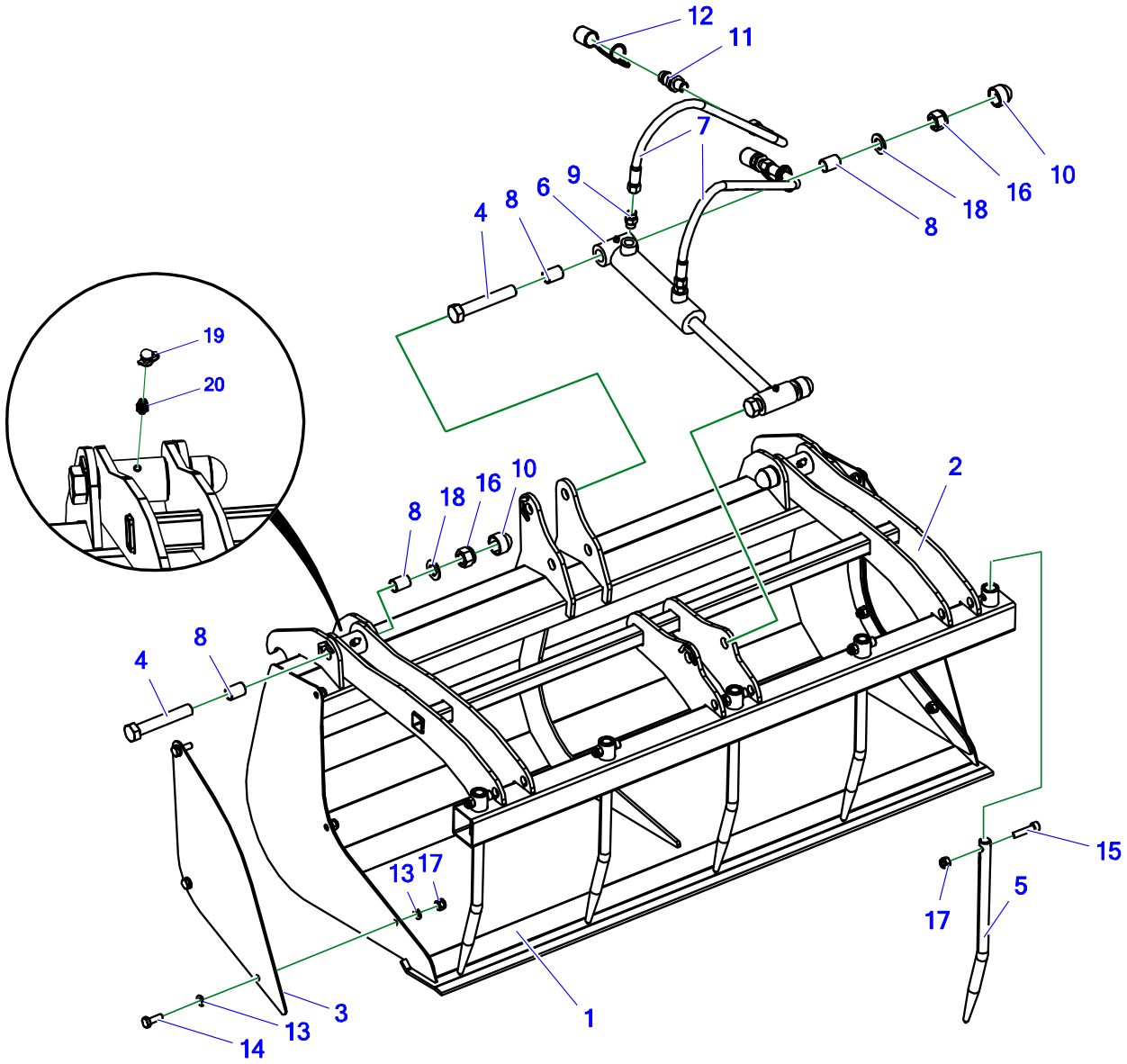

№	Название	№ рис. или индекс	
		OL.LCHL-1.2E	Кол-во
1	OL.LCHL-1.2.01.00.00E	Сварной ковш Евро	1
2	OL.LCHL-1.2.02.00.00	Мобильная верхняя рама 1,2 м	1
3	OL.LCHL.00.00.05	Привинчивающиеся боковины	2
4	OL.LCHL.00.00.06	Болт пальца	4
5	OL.LCHL.00.00.50	Гнутый зуб 25/400	5
6	22.40.160 L-330	Привод грейферного ковша OL.LCHL	1
7	AA/124/06 L-1500	AA/124/06 L-1500	2
8	POD-LOZ-000022-1	Втулка PAP 2030 P10	8
9	24KP16/16	Фитинг прямой M16x1,5 - M16x1,5	2
10	POD-TSZ-000146	Маскирующая заглушка для болтов M20 (TL-608)	4
11	24ZWE13-M18X1,5	Клапан вилка Euro 13 M18x1,5	2
12	24ZWNE13	Насадка клапана вилки EURO 13 (зел., жел., син., крас.)	2
13	23P10 82005	Шайба кругл. 10ос 82005 82005	12
14	23S10/30OC 8,8	Винт 10x30ос 8,8 82105 82105	6
15	POD-ELZ-000	Винт шестигр. 10x45ос 8,8 82302	5
16	POD-ELZ-000578	Гайка самоконтрящаяся m20ос DIN982 высокая	4
17	23NS10OC	Гайка самоконтрящаяся m10ос 82175 8 82175 8	11
18	23P20OOC	Шайба кругл. 20ос 82005 82005	4
19	23KOC	Колпачок защитный красный	2
20	23SM	Масленка M6x1,0 прямая	2

16. ВИЛЫ ДЛЯ РУЛОНОВ СТАНДАРТ

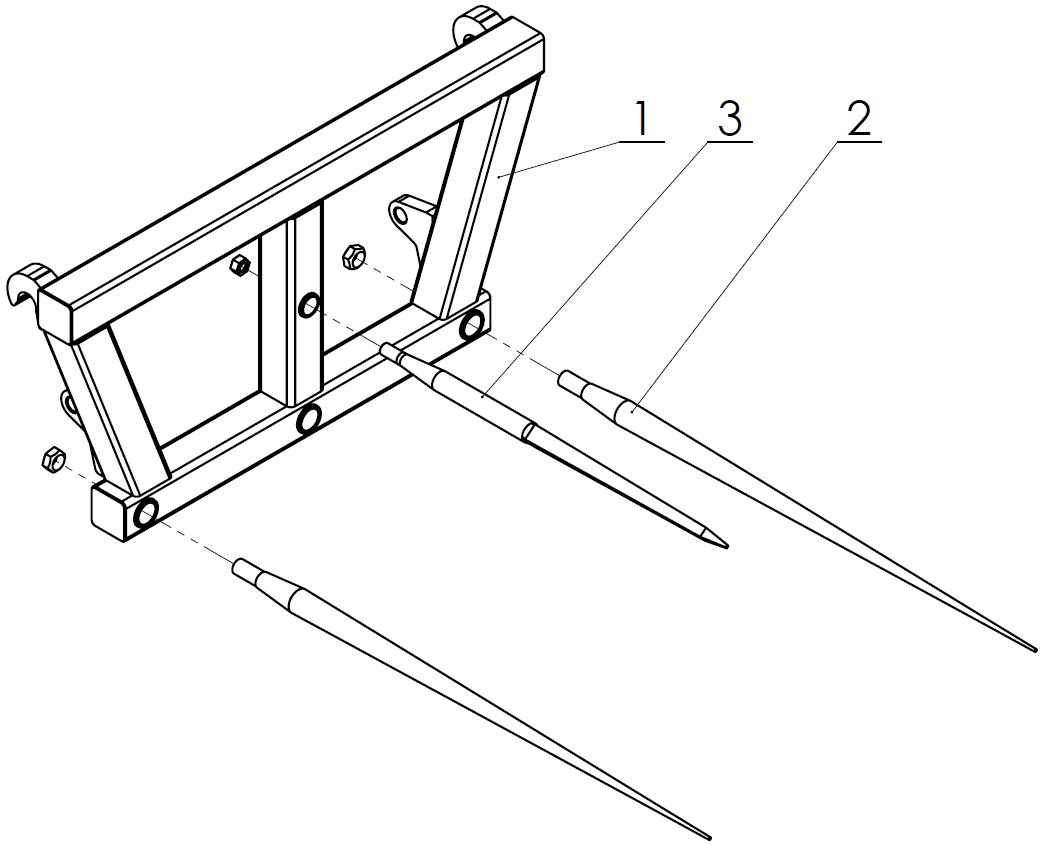

№	Название	№ рис. или индекс			
		OL.WB	Кол-во	OL.WBE	Кол-во
1	Рама вил	OL.WB 01.00.00	1	OL.WB 01.00.00.2E	1
2	Палец прямой L=1100	POD-ODL-000003-1	2	POD-ODL-000003-1	2
3	Палец прямой L=800	POD-ODL-000002-1	1	POD-ODL-000002-1	1

17. ВИЛЫ ДЛЯ НАВОЗА И СОЛОМЫ

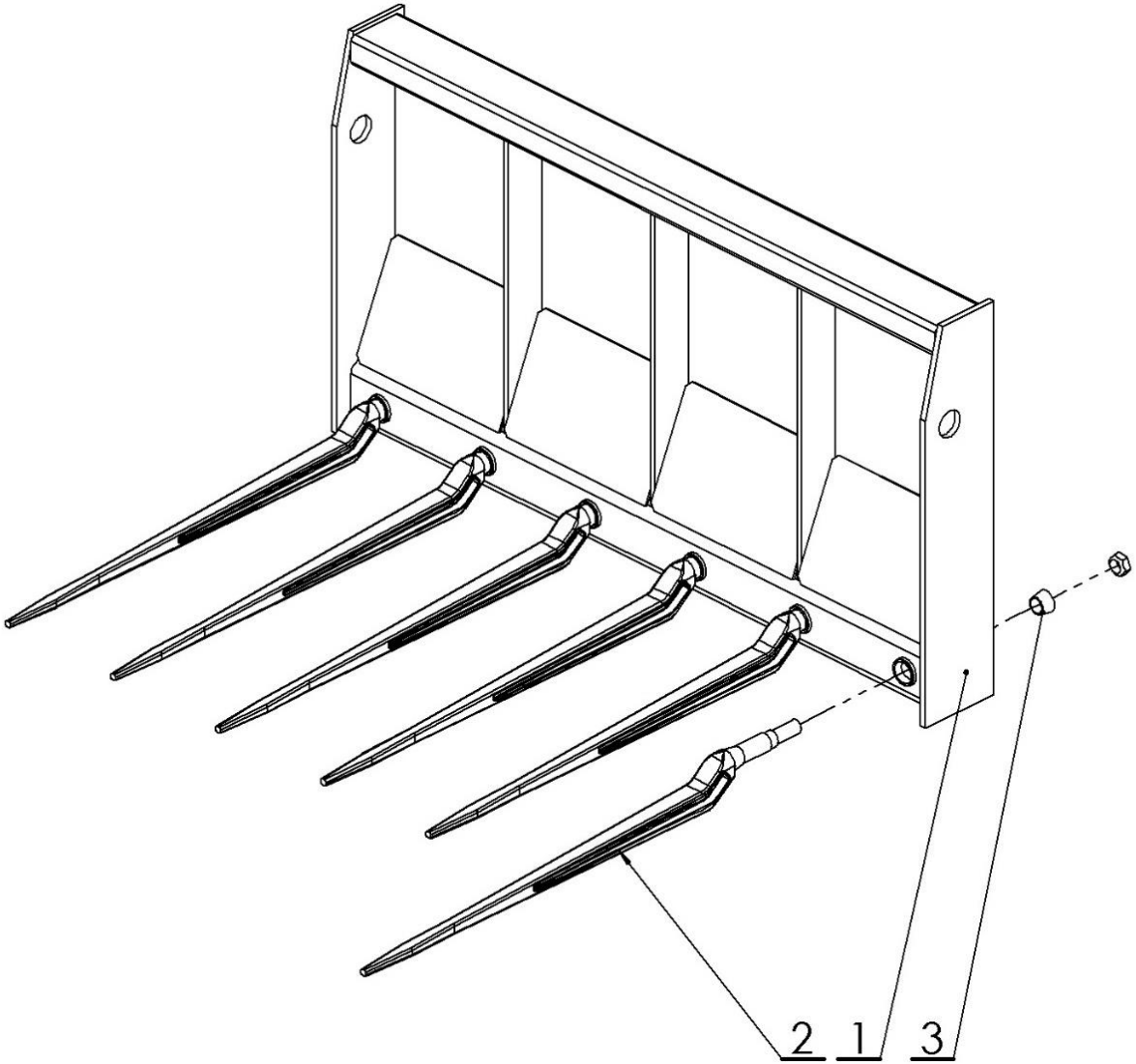

№	Наименование узла или детали	№ рис. или индекс			
		OL.WO 1.2	Кол-во	OL.WO 1.2 E	Кол-во
1	Рама сварная	OL.WO 1.2 01.00.00	1	OL.WO 1.2 01.00.00.2E	1
2	Рама подвижная	OL.KR 00.00.09	1	OL.KR 00.00.09	1
3	Палец боковой	25PWW880	6	25PWW880	6

№	Наименование узла или детали	№ рис. или индекс			
		OL.WO 1.5	Кол-во	OL.WO 1.5 E	Кол-во
1	Рама сварная	OL.WO 1.5 01.00.00	1	OL.WO 1.5 01.00.00.2E	1
2	Рама подвижная	OL.KR 00.00.09	1	OL.KR 00.00.09	1
3	Палец боковой	25PWW880	7	25PWW880	7

№	Наименование узла или детали	№ рис. или индекс			
		OL.WO 1.8	Кол-во	OL.WO 1.8 E	Кол-во
1	Рама сварная	OL.WO 1.8 01.00.00	1	OL.WO 1.8 01.00.00.2E	1
2	Рама подвижная	OL.KR 00.00.09	1	OL.KR 00.00.09	1
3	Палец боковой	25PWW880	9	25PWW880	9

18. ВИЛЫ ДЛЯ НАВОЗА И СОЛОМЫ МОДЕЛЬ «Q»

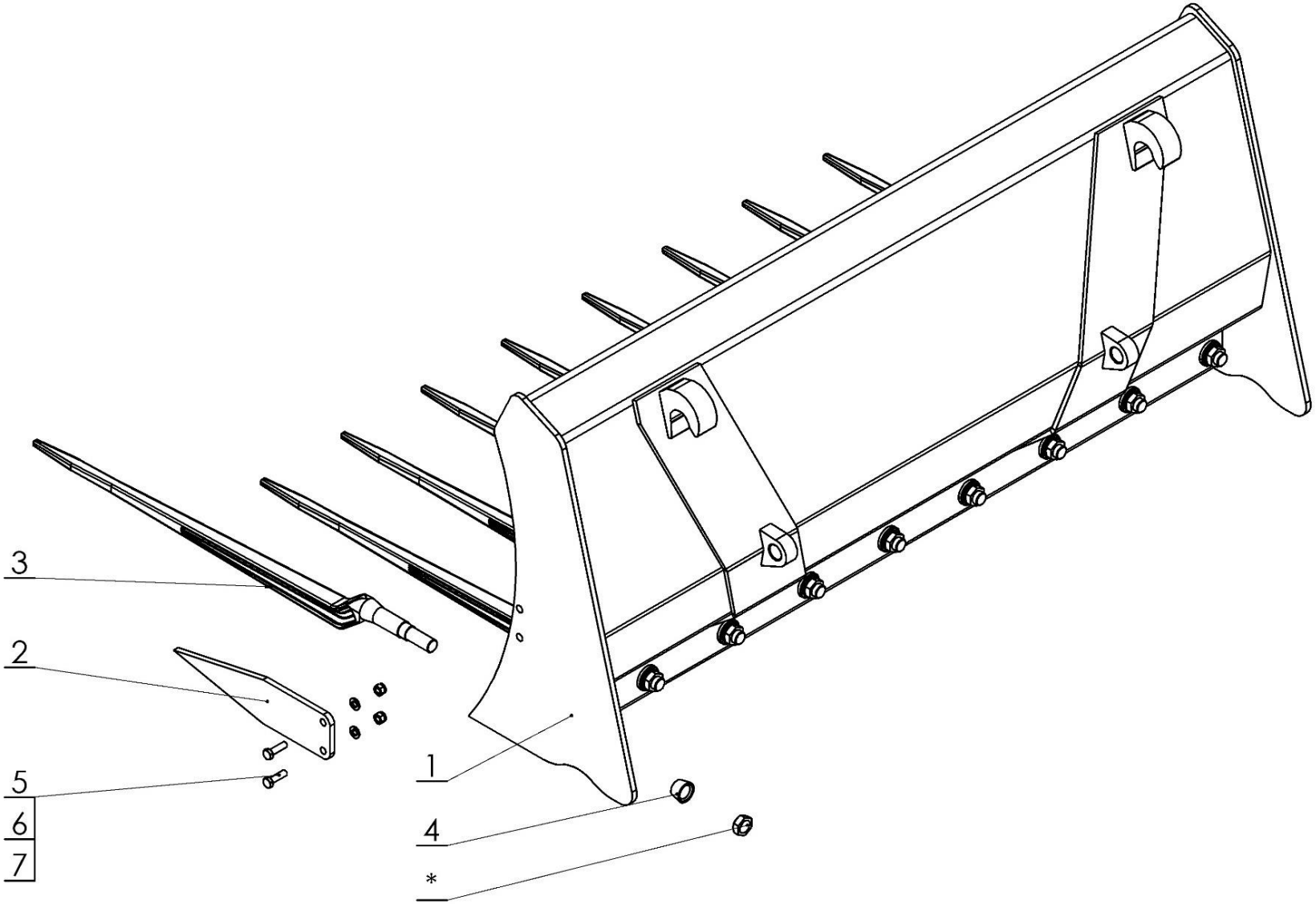

№	Наименование узла или детали	№ рис. или индекс					
		OL.WOQ 1.2 E	Кол-во	OL.WOQ 1.5 E	Кол-во	OL.WOQ 1.8 E	Кол-во
1	Рама нижняя в сборе	OL.WOQ 1.2 01.00.00E	1	OL.WOQ 1.5 01.00.00E	1	OL.WOQ 1.8 01.00.00E	1
2	Палец боковой	OL.KRQ 00.00.03	2	OL.KRQ 00.00.03	2	OL.KRQ 00.00.03	2
3	Палец прямой L880	25PWW880	7	25PWW880	9	25PWW880	10
4	Втулка коническая фиксирующая	OL.KR 00.00.09	7	OL.KR 00.00.09	9	OL.KR 00.00.09	10
5	Винт 10x35	23S10/35OC 8,8	4	23S10/35OC 8,8	4	23S10/35OC 8,8	4
6	Шайба кругл. 10	23P10 82005	4	23P10 82005	4	23P10 82005	4
7	Гайка самоконтрящаяся M10	23NS10OC	4	23NS10OC	4	23NS10OC	4

19. ВИЛЫ ДЛЯ НАВОЗА И СОЛОМЫ МОДЕЛЬ «Z»

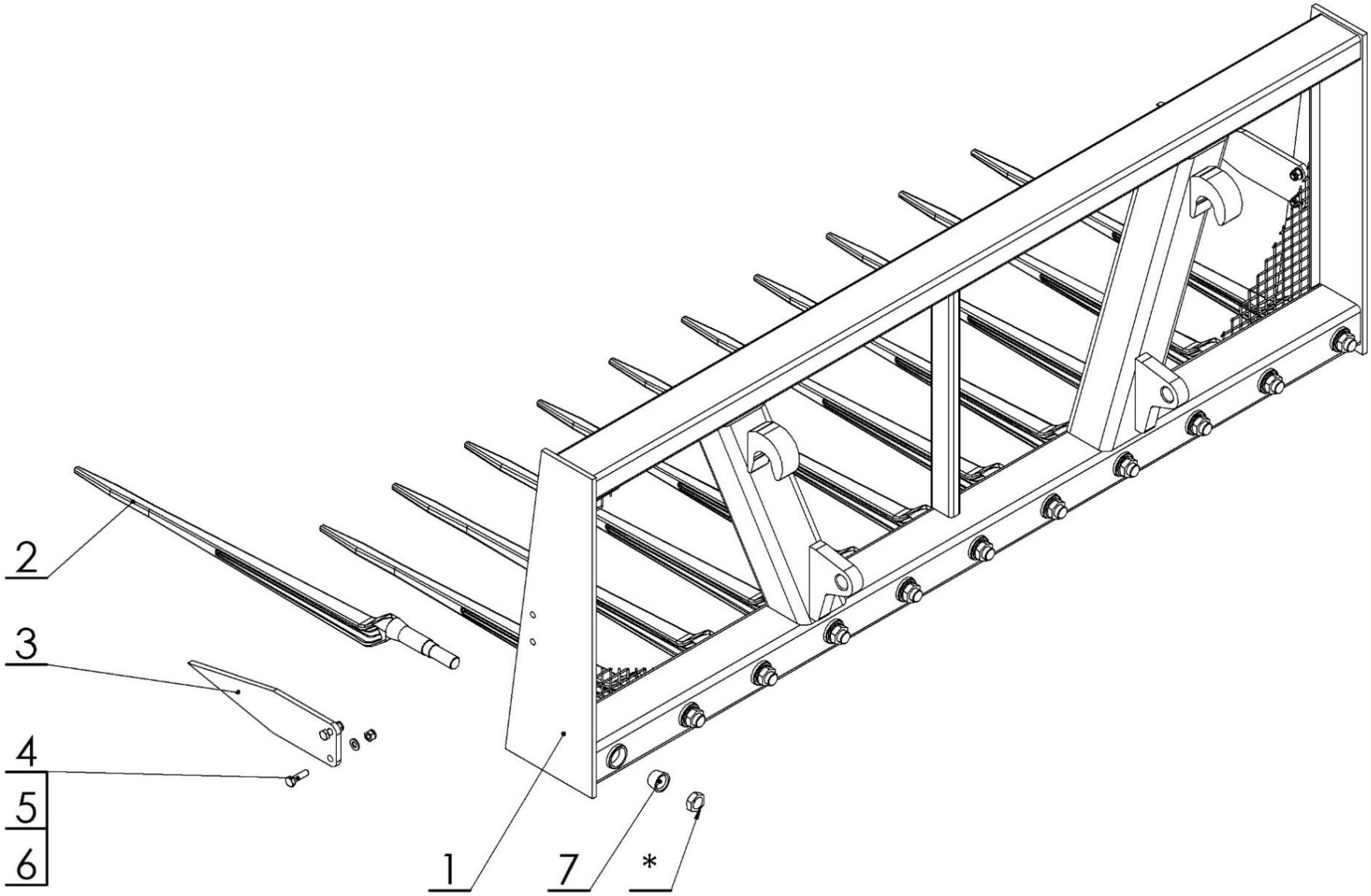

№	Название	№ рис. или индекс			
		OL.WOQ 1.5E	Кол-во	OL.WOQ 1.8E	Кол-во
1	Рама нижняя в сборе	OL.WOZ 1.5 01.00.00.2E	1	OL.WOZ 1.8 01.00.00.2E	1
2	Палец прямой L880	25PWW880	9	25PWW880	11
3	Палец боковой	OL.KRQ 00.00.03	2	OL.KRQ 00.00.03	2
4	Винт 10x35	23S10/35OC 8,8	4	23S10/35OC 8,8	4
5	Шайба кругл. 10	23P10 82005	4	23P10 82005	4
6	Гайка самоконтрящаяся M10	23NS10OC	4	23NS10OC	4
7	Втулка коническая фиксирующая	OL.KR 00.00.09	9	OL.KR 00.00.09	11

20. НАРЕЗЧИК СИЛОСА

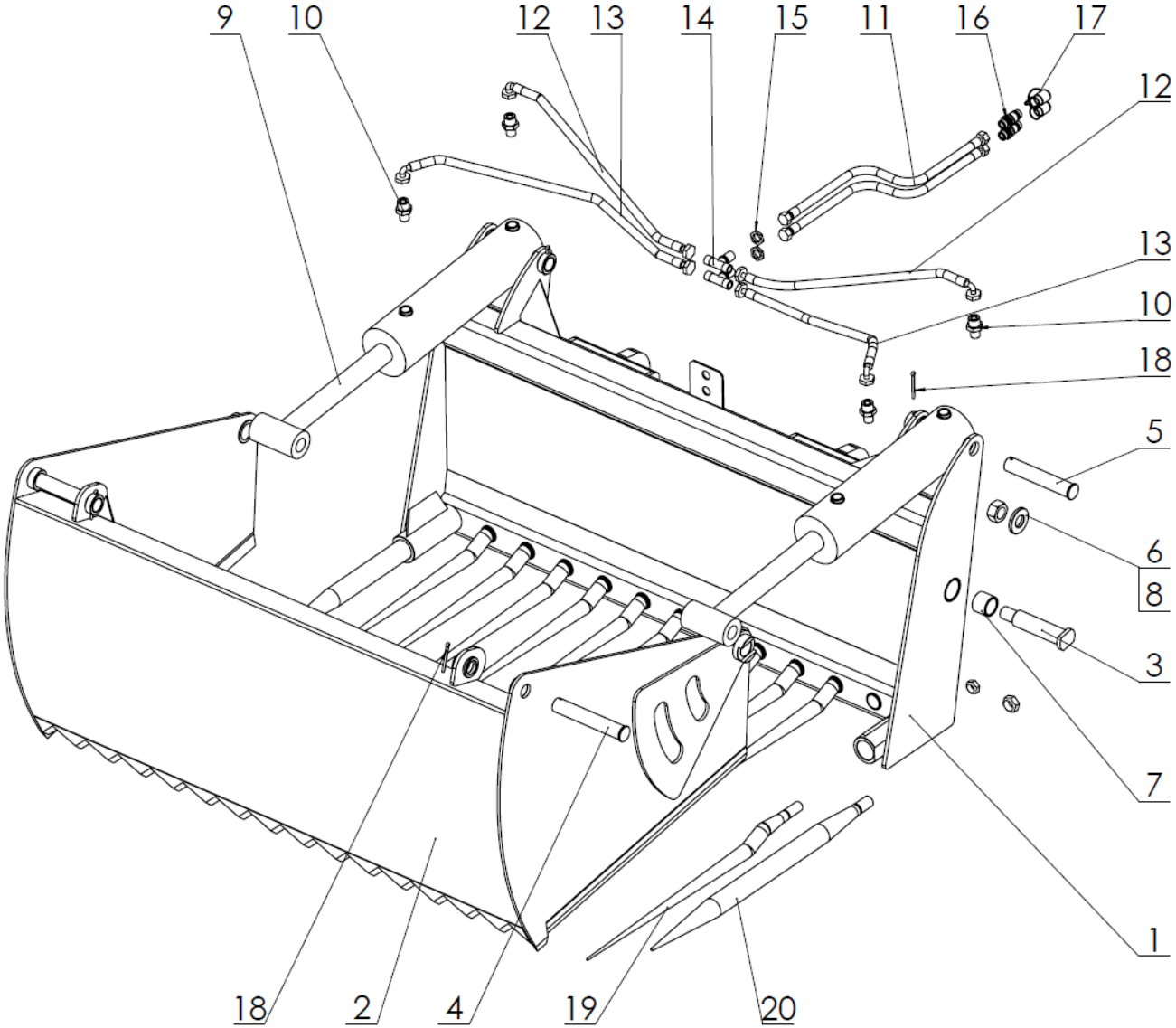

№	Наименование узла или детали	№ рис. или индекс							
		OL.WK 1.2	Кол-во	OL.WK 1.2 E	Кол-во	OL.WK 1.5	Кол-во	OL.WK 1.5 E	Кол-во
1	Фиксированная рама	OL.WK 1.2 01.00.00	1	OL.WK 1.2 01.00.00.2E	1	OL.WK 1.5 01.00.00	1	OL.WK 1.5 01.00.00.2E	1
2	Рама подвижная	OL.WK 1.2 02.00.00.1	1	OL.WK 1.2 02.00.00.1	1	OL.WK 1.5 02.00.00.1	1	OL.WK 1.5 02.00.00.1	1
3	Палец рамы	OL.WK 1.2 00.00.03.2	2	OL.WK 1.2 00.00.03.3E	2	OL.WK 00.00.03.2	2	OL.WK 00.00.03.2	2
4	Палец привода I	OL.WK 1.2 00.00.04.2	2	OL.WK 1.2 00.00.04.2	2	OL.WK 00.00.04	2	OL.WK 00.00.04	2
5	Палец привода II	OL.WK 1.2 00.00.05.1	2	OL.WK 1.2 00.00.05.1	2	OL.WK 00.00.05.1	2	OL.WK 00.00.05.1	2
6	Шайба	OL.WK 00.00.06	2	OL.WK 00.00.06	2	OL.WK 00.00.06	2	OL.WK 00.00.06	2
7	Втулка самосмазывающаяся	25T40/50/40	4	25T40/50/40	4	25T40/50/40	4	25T40/50/40	4
8	Гайка самоконтрящаяся M30	POD-ELZ-000042-1	2	POD-ELZ-000042-1	2	POD-ELZ-000042-1	2	POD-ELZ-000042-1	2
9	Гидравлический привод	POD-HSL-000064	2	POD-HSL-000064	2	24SCJ-S43-110/50/350	2	24SCJ-S43-110/50/350	2
10	Фитинг прямой	POD-HKR-000084	4	POD-HKR-000084	4	POD-HKR-000084	4	POD-HKR-000084	4
11	Шланг гидравлический гибкий	POD-HPR-000152	2	POD-HPR-000356	2	POD-HPR-000152	2	POD-HPR-000356	2
12	Шланг гидравлический гибкий	POD-HPR-000376	2	POD-HPR-000376	2	POD-HPR-000125	2	POD-HPR-000125	2

№	Наименование узла или детали	№ рис. или индекс							
		OL.WK 1.2	Кол-во	OL.WK 1.2 E	Кол-во	OL.WK 1.5	Кол-во	OL.WK 1.5 E	Кол-во
13	Шланг гидравлический гибкий	POD-HPR-000355	2	POD-HPR-000355	2	POD-HPR-000151	2	POD-HPR-000151	2
14	Штуцер т-образный	24KT22/22/22	2	24KT22/22/22	2	24KT22/22/22	2	24KT22/22/22	2
15	Контргайка	24P22/1,5	2	24P22/1,5	2	24P22/1,5	2	24P22/1,5	2
16	Клапан-вилка Euro	24ZWE13	2	24ZWE13	2	24ZWE13	2	24ZWE13	2
17	Насадка клапана вилки	24ZWNE13	2	24ZWNE13	2	24ZWNE13	2	24ZWNE13	2
18	Шплинт	23Z6/63	4	23Z6/63	4	23Z6/63	4	23Z6/63	4
19	Палец прямой	POD-ODL-000001-1	7	POD-ODL-000001-1	7	POD-ODL-000001-1	11	POD-ODL-000001-1	11
20	Палец прямой толстый	25PWW820	2	25PWW820	2	25PWW820	2	25PWW820	2

*Шланги гидравлические (п.11-13) входят в состав комплекта поставки:

POD-HPR-000293 Комплект № 37 нарезчик силосных блоков 1,2 (stand)
POD-HPR-000294 Комплект № 38 нарезчик силосных блоков 1,2 (euro)
POD-HPR-000291 Комплект № 35 нарезчик силосных блоков 1,5 (stand)
POD-HPR-000292 Комплект № 36 нарезчик силосных блоков 1,5 (euro)

21. ВИЛЫ ПЕРЕДВИЖНЫЕ ДЛЯ ПОДДОНОВ

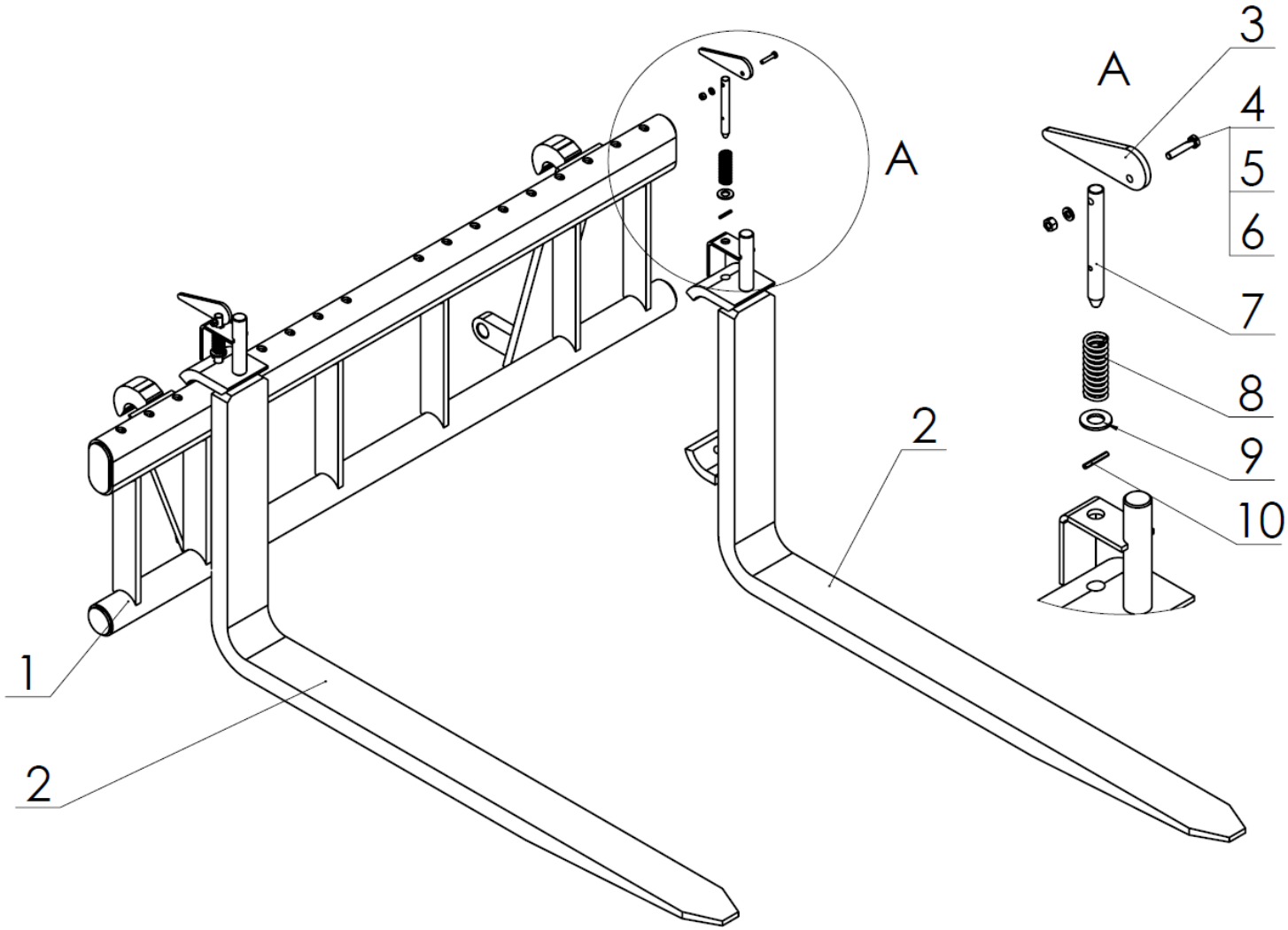

№	Название	№ рис. или индекс			
		OL.WP1.2	Кол-во	OL.WP1.2E	Кол-во
1	Рама вил	OL.RT-01.00.00.1	1	OL.RE-01.00.00.2E	1
2	Лапа сварная	OL.LW1.2-01.01.00	2	OL.LW1.2-01.01.00	2
3	Рычаг блокировки	OL.LW-01.00.02	2	OL.LW-01.00.02	2
4	Винт M6x35	23S6/35OC	2	23S6/35OC	2
5	Шайба кругл. 6,4	23P6OOC	2	23P6OOC	2
6	Гайка M6	23NS6OC	2	23NS6OC	2
7	Ось блокировки	OL.LW-01.00.03	2	OL.LW-01.00.03	2
8	Пружина	23S3/22/63	2	23S3/22/63	2
9	Шайба кругл. 15	23P14OC	2	23P14OC	2
10	Штифт пружинный	23K4/30	2	23K4/30	2

22. ВИЛЫ ПЕРЕДВИЖНЫЕ ДЛЯ ПОДДОНОВ КОМБИНИРОВАННЫЕ

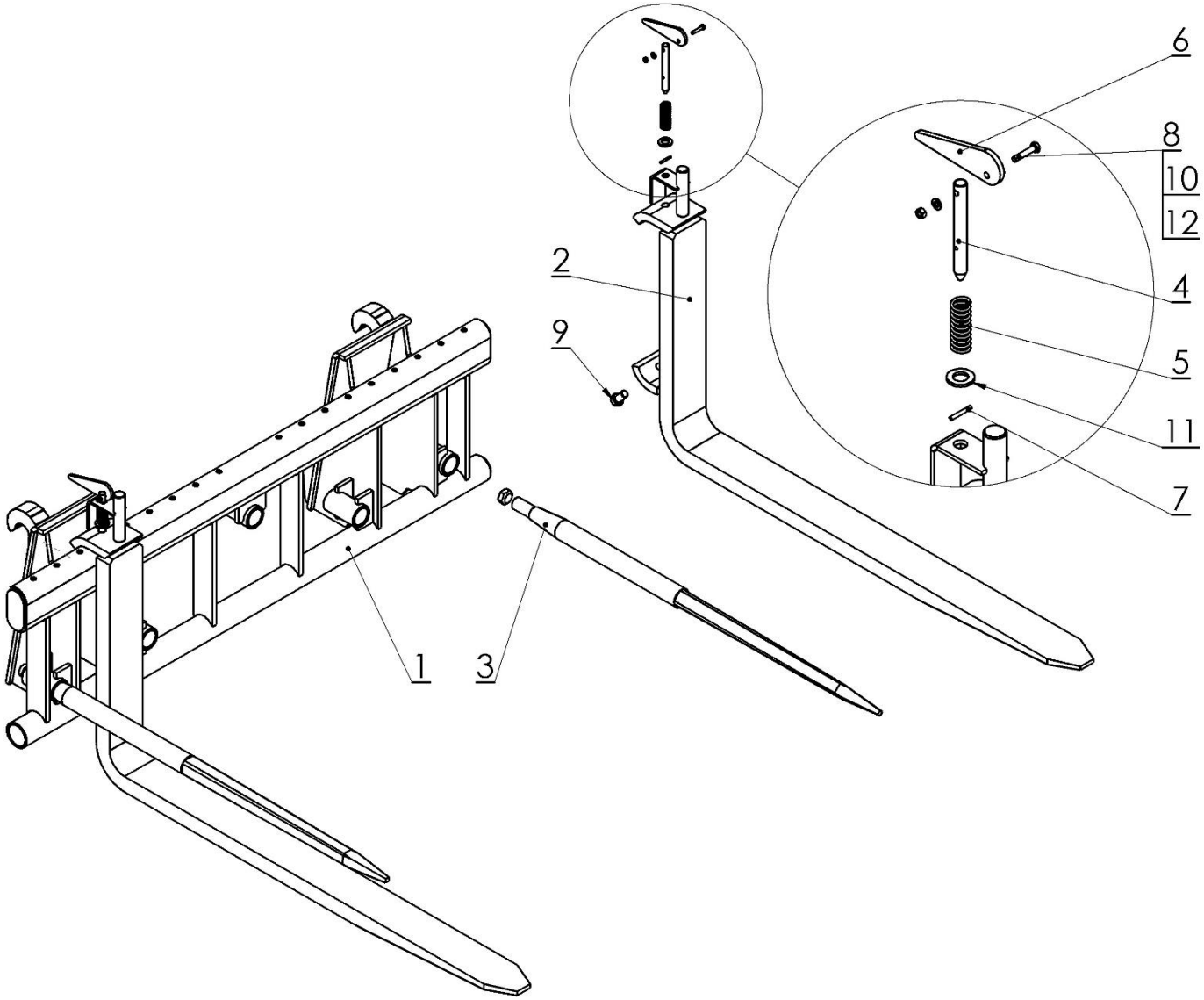

№	Название	№ рис. или индекс			
		OL.REZ 1.2 E	Кол-во	OL.REZ 1.4 E	Кол-во
1	Рама вил	OL.REZ 1.2 01.00.00.1E	1	OL.REZ-01.00.00.2E	1
2	Лапа вил 1.2 в сборе	OL.LW1.2	2	OL.LW1.2	2
3	Палец прямой L1100	POD-ODL-000003-1	2	POD-ODL-000003-1	2
4	Ось блокировки	OL.LW-01.00.03	2	OL.LW-01.00.03	2
5	Пружина	23S3/22/63	2	23S3/22/63	2
6	Рычаг блокировки	OL.LW-01.00.02	2	OL.LW-01.00.02	2
7	Штифт пружинный	23K4/30	2	23K4/30	2
8	Винт M6x35	23S6/35OC	2	23S6/35OC	2
9	Винт 16x30	23S16/30OC 5,8-B	2	23S16/30OC 5,8-B	2
10	Шайба кругл. 6,4	23P6OOC	2	23P6OOC	2
11	Шайба кругл. 15	23P14OC	2	23P14OC	2
12	Гайка M6	23NS6OC	2	23NS6OC	2

23. ОТКРЫВАЕМЫЙ КОВШ ДЛЯ ВЫРАВНИВАНИЯ И ЗАХВАТА

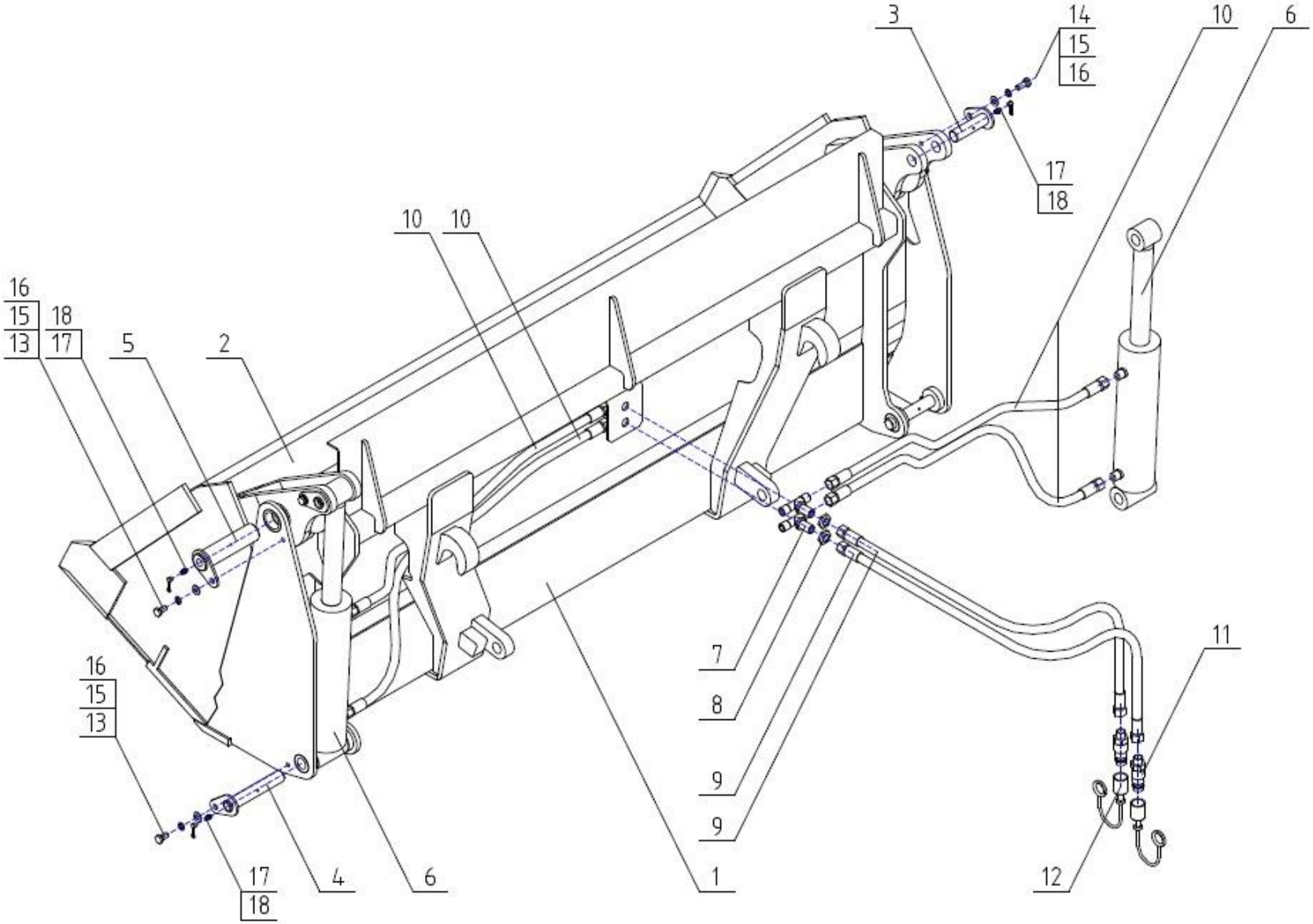

№	Наименование узла или детали	№ рис. или индекс			
		OL.LKO 1.8 E	Кол-во	OL.LKO 1.8 S	Кол-во
1	Рама постоянная Euro	OL.LKO 1.8 01.00.00.1E	1	OL.LKO 1.8 01.00.00	1
2	Рама подвижная	OL.LKO 1.8 02.00.00	1	OL.LKO 1.8 02.00.00	1
3	Палец верхний привода	OL.LKO 00.03.00	2	OL.LKO 00.03.00	2
4	Палец нижний привода	OL.LKO 00.04.00	2	OL.LKO 00.04.00	2
5	Палец поворота рамы	OL.LKO 00.05.00	2	OL.LKO 00.05.00	2
6	Привод гидравлический поршневой	POD-HSL-000099	2	POD-HSL-000099	2
7	Штуцер тройник M18x1,5	24KZTG18/18/18	2	24KZTG18/18/18	2
8	Контргайка M18x1,5	24P18/1,5	2	24P18/1,5	2
9	Шланг гидравлический гибкий*	24PAA/111/10 L-1300	2	24PAA/111/10 L-1300	2
10	Шланг гидравлический гибкий*	AA/211/10 L-850	2	AA/211/10 L-850	2
		AA/211/10 L-950	2	AA/211/10 L-950	2
11	Клапан вилка Euro M18x1,5	24ZWE13-M18x1,5	2	24ZWE13-M18x1,5	2
12	Насадка клапана вилки	24ZWNE13	2	24ZWNE13	2
13	Винт M10x20	23S10/20OC 8,8	4	23S10/20OC 8,8	4
14	Винт M10x25	23S10/25OC 8,8	2	23S10/25OC 8,8	2
15	Шайба пр. 10,2	23P10SP	6	23P10SP	6
16	Шайба пр. 10,5	23P10 82005	6	23P10 82005	6
17	Масленка M10x1	23SM10/1	6	23SM10/1	6
18	Колпачок защитный красный	23KOC	6	23KOC	6

№	Наименование узла или детали	№ рис. или индекс			
		OL.LKO 2.0 E	Кол-во	OL.LKO 2.0 S	Кол-во
1	Рама постоянная Euro	OL.LKO 2.0 01.00.00.E.1	1	OL.LKO 2.0 01.00.00	1
2	Рама подвижная	OL.LKO 2.0 02.00.00	1	OL.LKO 2.0 02.00.00	1
3	Палец верхний привода	OL.LKO 00.03.00	2	OL.LKO 00.03.00	2
4	Палец нижний привода	OL.LKO 00.04.00	2	OL.LKO 00.04.00	2
5	Палец поворота рамы	OL.LKO 00.05.00	2	OL.LKO 00.05.00	2
6	Привод гидравлический поршневой	POD-HSL-000099	2	POD-HSL-000099	2
7	Штуцер тройник M18x1,5	24KZTG18/18/18	2	24KZTG18/18/18	2
8	Контргайка M18x1,5	24P18/1,5	2	24P18/1,5	2
9	Шланг гидравлический гибкий*	24PAA/111/10 L-1300	2	24PAA/111/10 L-1300	2
10	Шланг гидравлический гибкий*	AA/211/10/L-950	2	AA/211/10/L-950	2
		AA/211/10/L-1050	2	AA/211/10/L-1050	2
11	Клапан вилка Euro M18x1,5	24ZWE13-M18x1,5	2	24ZWE13-M18x1,5	2
12	Насадка клапана вилки	24ZWNE13	2	24ZWNE13	2
13	Винт M10x20	23S10/20OC 8,8	4	23S10/20OC 8,8	4
14	Винт M10x25	23S10/25OC 8,8	2	23S10/25OC 8,8	2
15	Шайба пр. 10,2	23P10SP	6	23P10SP	6
16	Шайба пр. 10,5	23P10 82005	6	23P10 82005	6
17	Масленка M10x1	23SM10/1	6	23SM10/1	6
18	Колпачок защитный красный	23KOC	6	23KOC	6

№	Наименование узла или детали	№ рис. или индекс			
		OL.LKO 2.2 E	Кол-во	OL.LKO 2.2 S	Кол-во
1	Рама постоянная Euro	OL.LKO 2.2 01.00.00.E	1	OL.LKO 2.2 01.00.00	1
2	Рама подвижная	OL.LKO 2.2 02.00.00	1	OL.LKO 2.2 02.00.00	1
3	Палец верхний привода	OL.LKO 00.03.00	2	OL.LKO 00.03.00	2
4	Палец нижний привода	OL.LKO 00.04.00	2	OL.LKO 00.04.00	2
5	Палец поворота рамы	OL.LKO 00.05.00	2	OL.LKO 00.05.00	2
6	Привод гидравлический поршневой	POD-HSL-000099	2	POD-HSL-000099	2
7	Штуцер тройник M18x1,5	24KZTG18/18/18	2	24KZTG18/18/18	2
8	Контргайка M18x1,5	24P18/1,5	2	24P18/1,5	2
9	Шланг гидравлический гибкий*	24PAA/111/10 L-1300	2	24PAA/111/10 L-1300	2
10	Шланг гидравлический гибкий*	AA/211/10/ L-1050	2	AA/211/10/ L-1150	2
		AA/211/10/ L-1150	2	AA/211/10/ L-1150	2
11	Клапан вилка Euro M18x1,5	24ZWE13-M18x1,5	2	24ZWE13-M18x1,5	2
12	Насадка клапана вилки	24ZWNE13	2	24ZWNE13	2
13	Винт M10x20	23S10/20OC 8,8	4	23S10/20OC 8,8	4
14	Винт M10x25	23S10/25OC 8,8	2	23S10/25OC 8,8	2
15	Шайба пр. 10,2	23P10SP	6	23P10SP	6
16	Шайба пр. 10,5	23P10 82005	6	23P10 82005	6
17	Масленка M10x1	23SM10/1	6	23SM10/1	6
18	Колпачок защитный красный	23KOC	6	23KOC	6

* Шланги гидравлические (п. 9-10) входят в состав комплекта поставки:

POD-HPR-000426 Комплект № 54 ковш открываемый OL.LKO 1.8 E
POD-HPR-000459 Комплект № 54-1 ковш открываемый OL.LKO 2,0 E
POD-HPR-000683 Комплект № 54-2 ковш открываемый OL.LKO 2,2 E/2,2S

24. КОВШ ВЫСОКОЙ ВЫГРУЗКИ EURO

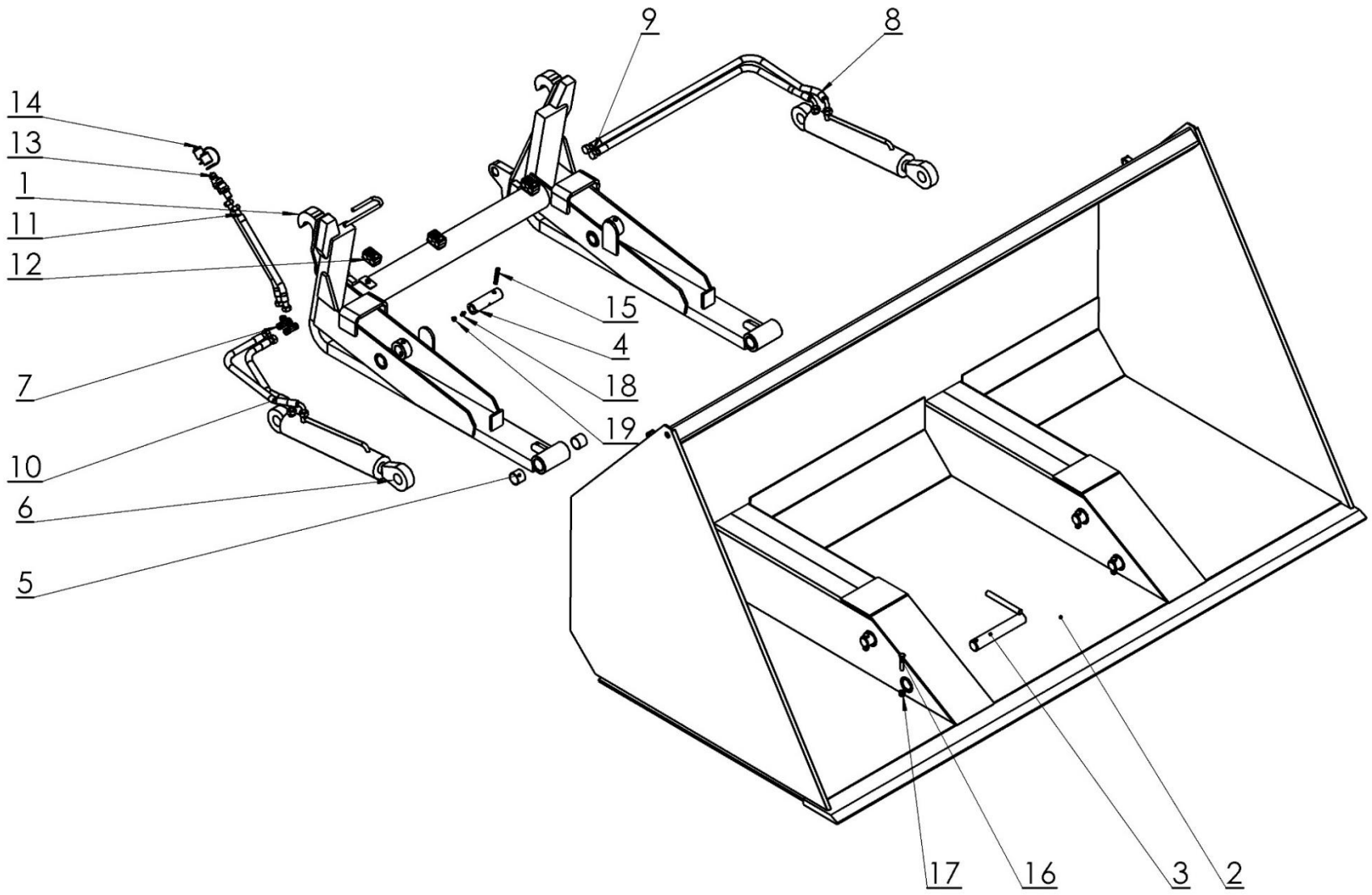

№	Название	№ рис. или индекс	
		OL.LWW 2.3E	Кол-во
1	Вилы в сборе	OL.LWW 01.00.00E	1
2	Ковш	OL.LWW 02.00.00	1
3	Палец в сборе	OL.LWW 03.00.00	4
4	Палец	OL.LWW 00.00.04	2
5	Втулка GSM-3539-40	POD-LOZ-000220	4
6	Привод 63/36/250	POD-HSL-000111	2
7	Муфта т-образная 18x18x18	24KT18/18/18	2
8	Шланг гидравлический гибкий	A90A/111/10-890	1
9	Шланг гидравлический гибкий	A90A/111/10-850	1
10	Шланг гидравлический гибкий	A90A/111/10-520	2
11	Шланг гидравлический гибкий	AA/111/10-2000	2
12	Держатель HBK	POD-HPZ-000005-1	3
13	Клапан вилка Euro M18x1,5	24ZWE13-M18X1,5	2
14	Насадка клапана вилки	24ZWNE13	2
15	Штифт упругий 10x60	POD-ELZ-000398	2
16	Винт M10x50	POD-ELZ-000051-1	4
17	Гайка самоконтрящаяся M10	23NS10OC	4
18	Масленка M6x1,0	23SM	2
19	Колпачок защитный красный	23KOC	1

*Шланги гидравлические (п.8-11) входят в состав комплекта поставки: POD-HPR-000509 Комплект № 66 ковш OL.LWW, OL.LWWCA 2,3 м

25. ПОДЪЕМНИК МЕШКОВ С УДОБРЕНИЯМИ

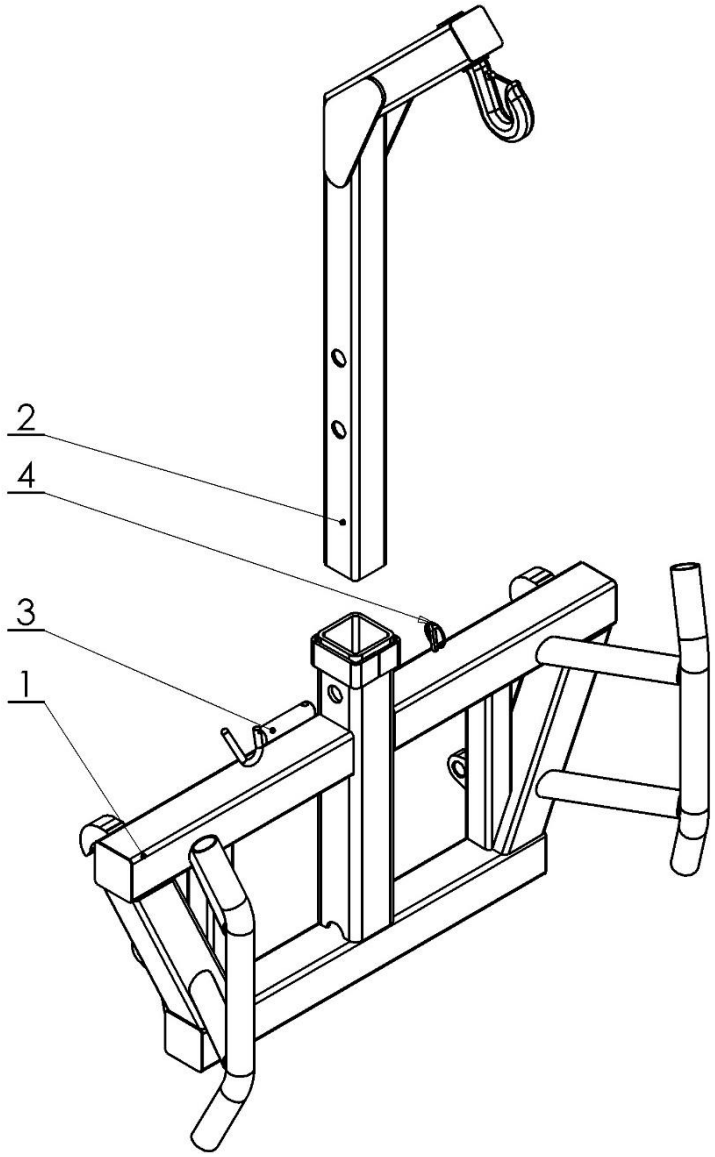

№	Наименование узла или детали	№ рис. или индекс			
		OL.PB E	Кол-во	OL.PB	Кол-во
1	Основная рама	OL.PB 01.00.00.3E	1	OL.PB 01.00.00	1
2	Плечо	Плечо OL.PB 02.00.00	1	Плечо OL.PB 02.00.00	1
3	Палец блокировки в сборе	OL.PB 03.00.00	1	OL.PB 03.00.00	1
4	Шплинт с кольцом	23PR11	1	23PR11	1

26. СНЕЖНЫЙ ПЛУГ, НАВЕШИВАЕМЫЙ НА ПОГРУЗЧИК 2,2 М ТИПА EURO LIGHT

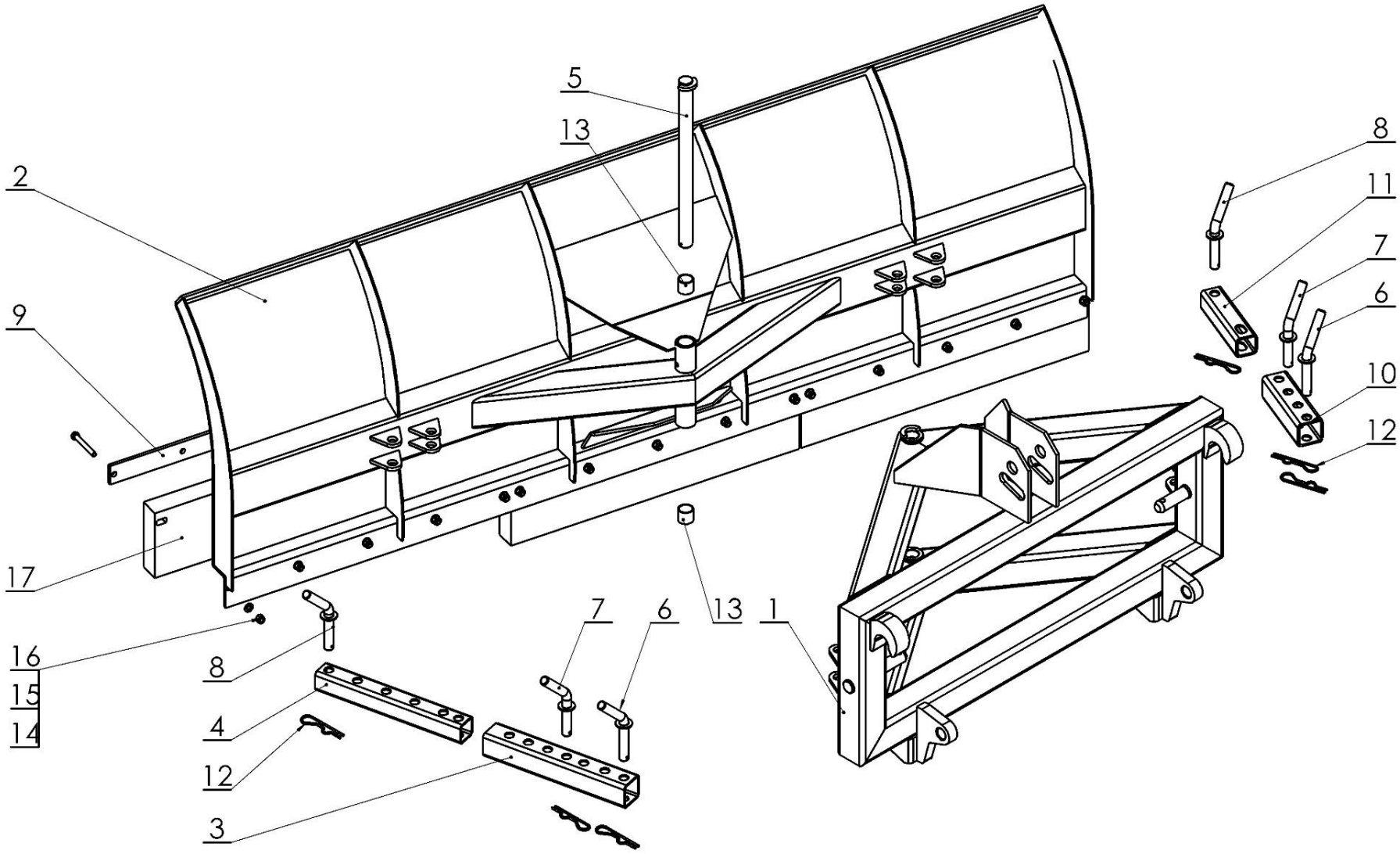

№	Наименование узла или детали	№ рис. или индекс			
		OL.PS 2.2E	Кол-во	OL.PS 2,2 SMS	Кол-во
1	Рама I сварная	OL.PS 01.00.00.2E	1	OL.PS 01.00.00	1
2	Рама II плуга	OL.PS 2,2 02.00.00.2	1	OL.PS 2,2 02.00.00.2	1
3	Профиль I блокировки	OL.PS 00.00.03.1	1	OL.PS 00.00.03.1	1
4	Профиль II	OL.PS 00.00.04	1	OL.PS 00.00.04	1
5	Палец главный	OL.PS 00.05.00.1	1	OL.PS 00.05.00.1	1
6	Чека I в сборе	OL.PS 00.06.00	2	OL.PS 00.06.00	2
7	Чека II в сборе	OL.PS 00.07.00	2	OL.PS 00.07.00	2
8	Чека III в сборе	OL.PS 00.08.00	2	OL.PS 00.08.00	2
9	Прижим вкладышей	OL.PS 2,2 00.00.09.1	1	OL.PS 2,2 00.00.09.1	1
10	Профиль III блокировки	OL.PS 00.00.12.1	1	OL.PS 00.00.12.1	1
11	Профиль IV	OL.PS 00.00.13.1	1	OL.PS 00.00.13.1	1
12	Шплинт пруж. один. 4 (буква R один.)	23ZRFI4	6	23ZRFI4	6
13	Втулка PAP 3030 P20	POD-LOZ-000112	2	POD-LOZ-000112	2
14	Винт M10x80	POD-ELZ-000452	15	POD-ELZ-000452	15
15	Шайба кругл. 10,5	23P10 82005	15	23P10 82005	15
16	Гайка самоконтрящаяся M10	23NS10OC	15	23NS10OC	15
17	Резина 73,5x17,5x5	POD-TSZ-000120	3	POD-TSZ-000120	3

27. СНЕЖНЫЙ ПЛУГ С МЕХАНИЧЕСКОЙ ЗАЩИТОЙ, НАВЕШИВАЕМЫЙ НА ПОГРУЗЧИК 2,2 М ТИПА EURO SPRING

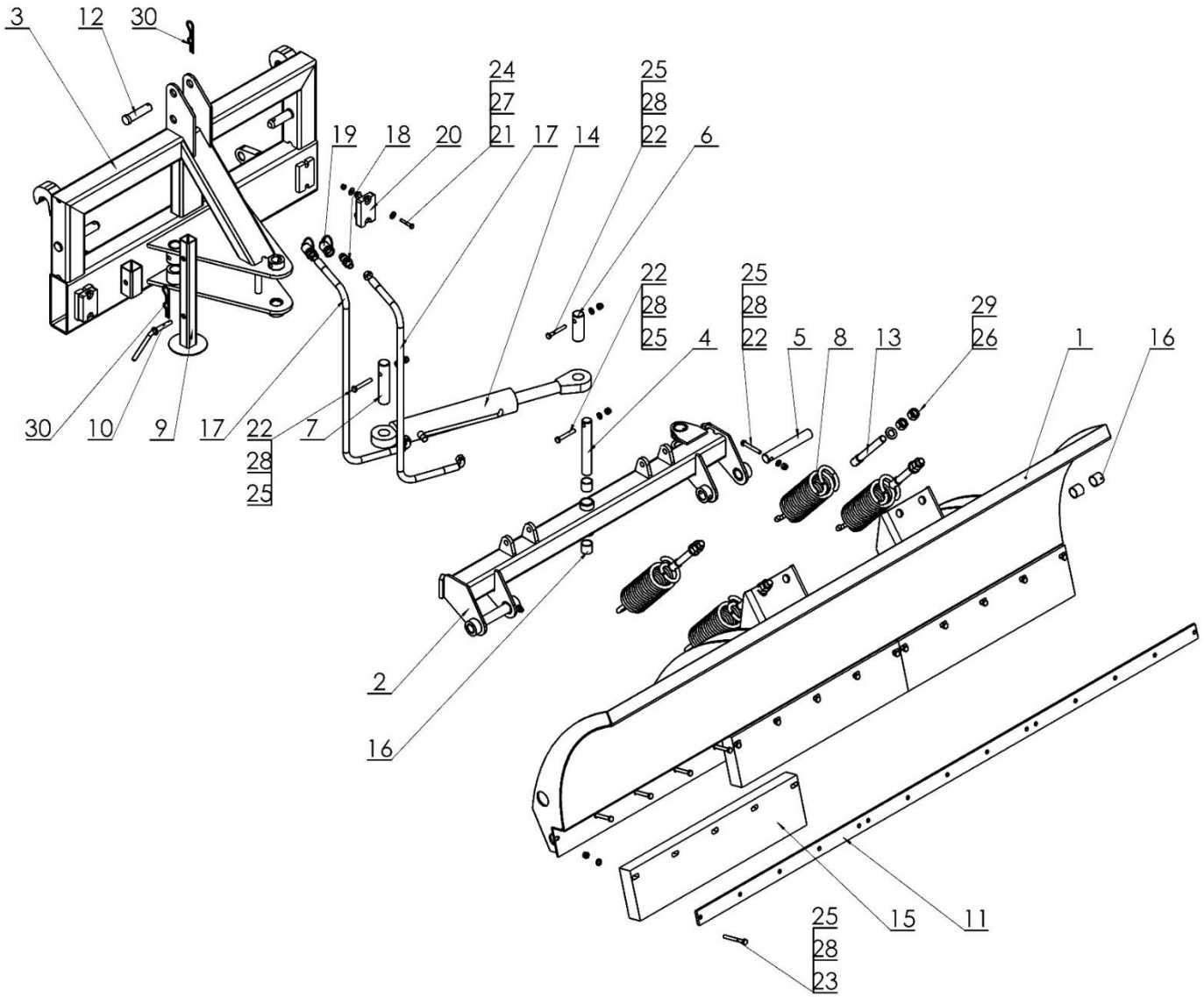

№	Наименование узла или детали	№ рис. или индекс			
		OL.PSZM 2,2E	Кол-во	OL.PSZM 2,2SMS	Кол-во
1	Лемех плуга 2,2 м	OL.PSZM 2.2 01.00.00.1	1	OL.PSZM 2.2 01.00.00.1	1
2	Соединитель сварной	OL.PSZM 02.00.00.1	1	OL.PSZM 02.00.00.1	1
3	Рама стропов сварная	OL.PSZM 03.00.00.2E	1	OL.PSZM 03.00.00S	1
4	Палец I	OL.PSZM 00.00.04.1	1	OL.PSZM 00.00.04.1	1
5	Палец II	OL.PSZM 00.00.05.1	2	OL.PSZM 00.00.05.1	2
6	Палец III	OL.PSZM 00.00.06.1	1	OL.PSZM 00.00.06.1	1
7	Палец IV	OL.PSZM 00.00.07.1	1	OL.PSZM 00.00.07.1	1
8	Пружина	POD-SPR-000072	2	POD-SPR-000072	2
9	Опорная пята	OL.PSWH 08.00.00	1	OL.PSWH 08.00.00	1
10	Защита пяты	OL.PSWH 09.00.00	1	OL.PSWH 09.00.00	1
11	Прижим вкладышей	OL.PS 2,2 00.00.09.1	1	OL.PS 2,2 00.00.09.1	1
12	Палец I	OL.PSZM 00.00.10	1	OL.PSZM 00.00.10	1
13	Натяжитель пружины	OL.PSZM 00.00.11	2	OL.PSZM 00.00.11	2
14	Привод 63/36/250	POD-HSL-000111	1	POD-HSL-000111	1
15	Резина 73,5x17,5x5	POD-TSZ-000120	3	POD-TSZ-000120	3
16	Втулка PAP 3030 P20	POD-LOZ-000112	6	POD-LOZ-000112	6
17	Шланг гидравлический гибкий	A90A/111/10-2500	2	A90A/111/10-2500	2
18	Клапан вилка Euro M18x1,5	24ZWE13-M18X1,5	2	24ZWE13-M18X1,5	2
19	Насадка клапана вилки	24ZWNE13	2	24ZWNE13	2

№	Наименование узла или детали	№ рис. или индекс			
		OL.PSZM 2,2E	Кол-во	OL.PSZM 2,2SMS	Кол-во
20	Шайба - отбойник резиновый	POD-TSZ-000007-1	2	POD-TSZ-000007-1	2
21	Винт M8x45	23S8/45OC 8,8	8	23S8/45OC 8,8	8
22	Винт M10x70	23S10/70	5	23S10/70	5
23	Винт M10x80	POD-ELZ-000452	15	POD-ELZ-000452	15
24	Гайка самоконтрящаяся M8	23NS8OC	8	23NS8OC	8
25	Гайка самоконтрящаяся M10	23NS10OC	21	23NS10OC	21
26	Гайка M20	23N20OC	8	23N20OC	8
27	Шайба кругл. 8,4	23P8OOC	16	23P8OOC	16
28	Шайба кругл. 10,5	23P10 82005	20	23P10 82005	20
29	Шайба кругл. 20	23P20OOC	4	23P20OOC	4
30	Шплинт пруж. один. 4 (буква R один.)	23ZRFI4	6	23ZRFI4	6

*Шланги гидравлические (п. 17) входят в состав комплекта поставки: POD-HPR-000456 Комплект № 59-3 плуг снежный OŁ.PSZM

28. СНЕЖНЫЙ ПЛУГ ДВУХСТОРОННИЙ, НАВЕШИВАЕМЫЙ НА ПОГРУЗЧИК 2,2 М ТИПА MULTI

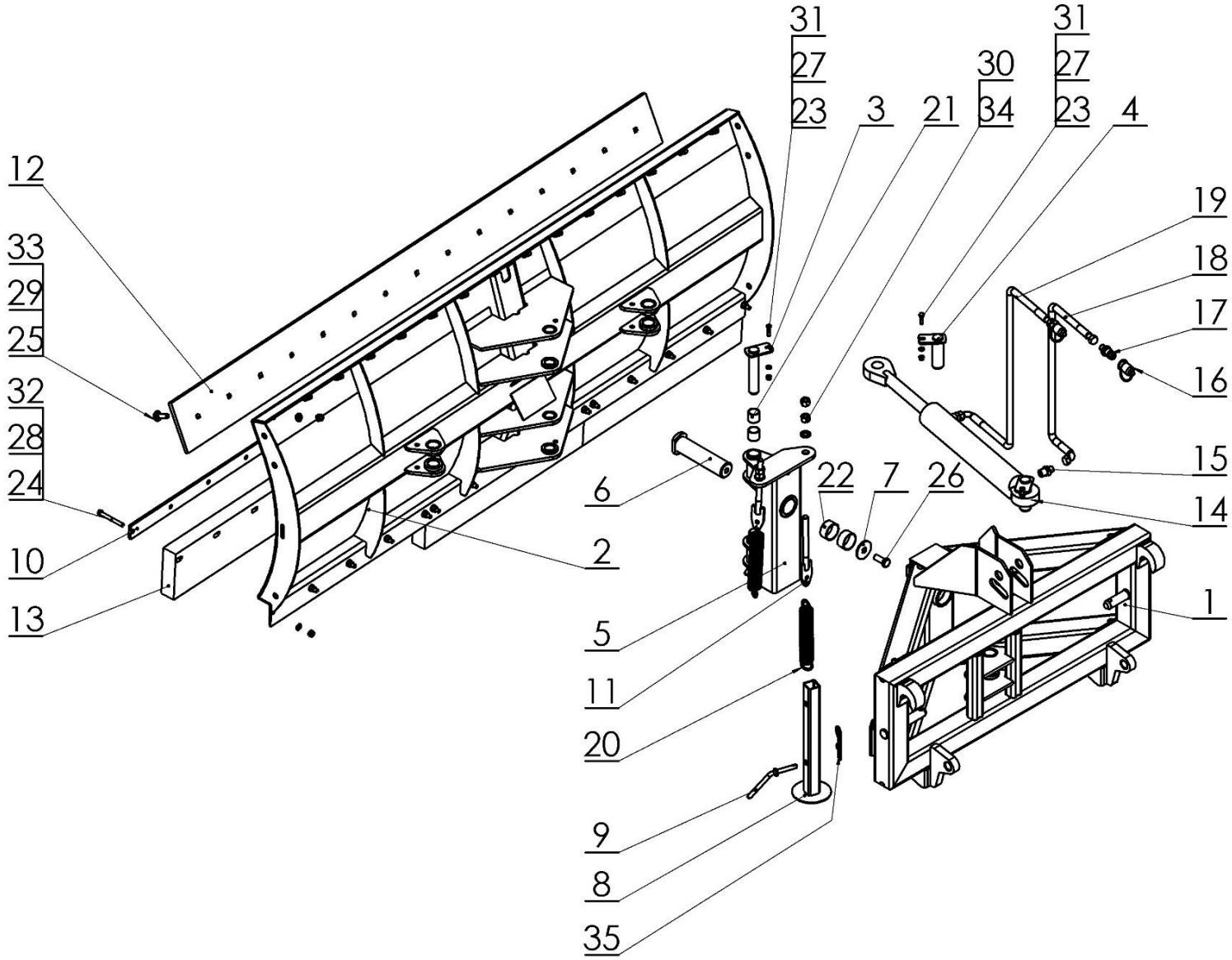

№	Наименование узла или детали	№ рис. или индекс			
		OL.PSWH 2,2 E	Кол-во	OL.PSWH 2,2 SMS	Кол-во
1	Рама плуга, качающаяся	OL.PSWH 01.00.00.3E	1	OL.PSWH 01.00.00	1
2	Рама II двухстороннего плуга 2,2 м	OL.PSWH 2.2 02.00.00	1	OL.PSWH 2.2 02.00.00	1
3	Палец главный в сборе	OL.PSWH 03.00.00.1	2	OL.PSWH 03.00.00.1	2
4	Палец привода в сборе	OL.PSWH 04.00.00.1	2	OL.PSWH 04.00.00.1	2
5	Соединитель отклонения	OL.PSWH 05.00.00	1	OL.PSWH 05.00.00	1
6	Палец поворота	OL.PSWH 00.00.06	1	OL.PSWH 00.00.06	1
7	Шайба специальная	OL.PSWH 00.00.07	1	OL.PSWH 00.00.07	1
8	Опорная пята	OL.PSWH 08.00.00	1	OL.PSWH 08.00.00	1
9	Защита пяты	OL.PSWH 09.00.00	1	OL.PSWH 09.00.00	1
10	Прижим вкладышей	OL.PS 2,2 00.00.09.1	1	OL.PS 2,2 00.00.09.1	1
11	Натяжитель пружины	OL.PSP 19.00.00	2	OL.PSP 19.00.00	2
12	Плита выравнивания 2,2 м	OL.PSP.OH 2.2 00.00.21	1	OL.PSP.OH 2.2 00.00.21	1
13	Резина 73,5x17,5x5	POD-TSZ-000120	3	POD-TSZ-000120	3
14	Привод 63/36/320z*L-602	24SCJ2F63/36/320Z	1	24SCJ2F63/36/320Z	1
15	Фитинг прямой 22x18-1,5	24KP22/18	2	24KP22/18	2
16	Клапан вилка Euro M18x1,5	24ZWE13-M18X1,5	2	24ZWE13-M18X1,5	2
17	Насадка клапана вилки	24ZWNE13	2	24ZWNE13	2

18	Шланг гидравлический гибкий	A90A/111/10-2500	1	A90A/111/10-2500	1
19	Шланг гидравлический гибкий	A90A/111/10-2800	1	A90A/111/10-2800	1
20	Пружина растяжения	23SN5/40/255	2	23SN5/40/255	2
21	Втулка PAP 3030 P20	POD-LOZ-000112	4	POD-LOZ-000112	4
22	Втулка PAP 5025 P20	POD-LOZ-000199	2	POD-LOZ-000199	2
23	Винт M8x30	23S8/30 8,8	4	23S8/30 8,8	4
24	Винт M10x80	POD-ELZ-000452	15	POD-ELZ-000452	15
25	Болт с подголовком M12x40 ос	POD-ELZ-000393	15	POD-ELZ-000393	15
26	Винт 16x40	23S16/40 8.8OC	1	23S16/40 8.8OC	1
27	Шайба кругл. 8,4	23P8OOC	4	23P8OOC	4
28	Шайба кругл. 10,5	23P10 82005	15	23P10 82005	15
29	Шайба кругл. 13	23P12OC	15	23P12OC	15
30	Шайба кругл. 17	23P16OOC	2	23P16OOC	2
31	Гайка самоконтрящаяся M8	23NS8OC	15	23NS8OC	15
32	Гайка самоконтрящаяся M10	23NS10OC	4	23NS10OC	4
33	Гайка самоконтрящаяся M12	23NS12OC	15	23NS12OC	15
34	Гайка M16	23N16OC	4	23N16OC	4
35	Шплинт пруж. один. 4 (буква R один.)	23ZRFI4	1	23ZRFI4	1

*Шланги гидравлические (п. 18-19) входят в состав комплекта поставки: POD-HPR-000455 Комплект № 59-2 плуг снежный OL.PSWH 2,2E

29. ЗАХВАТ ДЛЯ ТЮКОВ

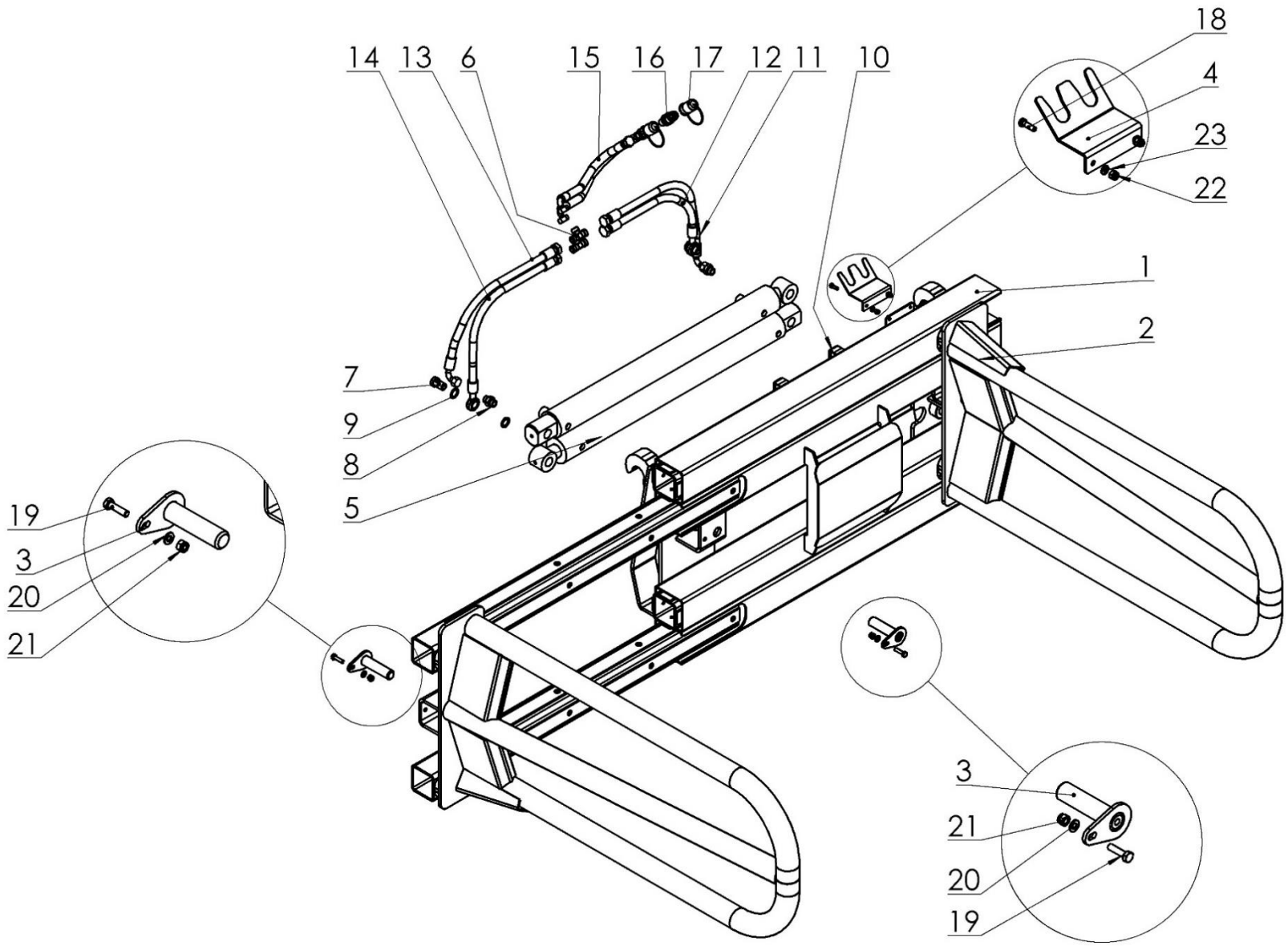

№	Название	№ рис. или индекс	
		OL.CHP	Кол-во
1	Рама в сборе	OL.CHP 01.00.00E	1
2	Плечо подвижное в сборе	OL.CHP 02.00.00	2
3	Палец в сборе	OL.CHP 00.03.00	4
4	Крючок для шлангов	OL.CHB 01.00.14.1	1
5	Привод	POD-HSL-000191	2
6	Муфта Т-образная	24KT18/18/18	2
7	Болт откидной M18x1,5	24SO18/1,5	2
8	Фитинг прямой 18x18-1,5	POD-HKR-000040	2
9	Шайба металл-резина PPM18 26x18	24UPPM18	4
10	Держатель HBK диам. 18x2 - двойной	POD-HPZ-000005-1	2
11	Шланг гидравлический гибкий	A90A/111/10 L-570	1
12	Шланг гидравлический гибкий	ARNM/111/10 L-440	1
13	Шланг гидравлический гибкий	A90A/111/10 L-480	1
14	Шланг гидравлический гибкий	ARNM/111/10 L-540	1
15	Шланг гидравлический гибкий	A9A/111/10 L-2000	2
16	Клапан вилка Euro M18x1,5	24ZWE13-M18X1,5	2

№	Название	№ рис. или индекс	
		OL.CHP	Кол-во
17	Насадка клапана вилки	24ZWNE13	2
18	Винт M6x20	23S6/20	2
19	Винт M8x30	23S8/30 8,8	2
20	Шайба кругл. 8,4	23P8OOC	4
21	Гайка самоконтрящаяся M8	23NS8OC	4
22	Гайка самоконтрящаяся M6	23NS6OC	2
23	Шайба кругл. 6,4	23P6OOC	4

*Шланги гидравлические (п. 11-15) входят в состав комплекта поставки: POD-HPR-000623 комплект № 78 захват OL.CHP E

30. ЗАХВАТ ДЛЯ ТЮКОВ - ПЛЕЧО

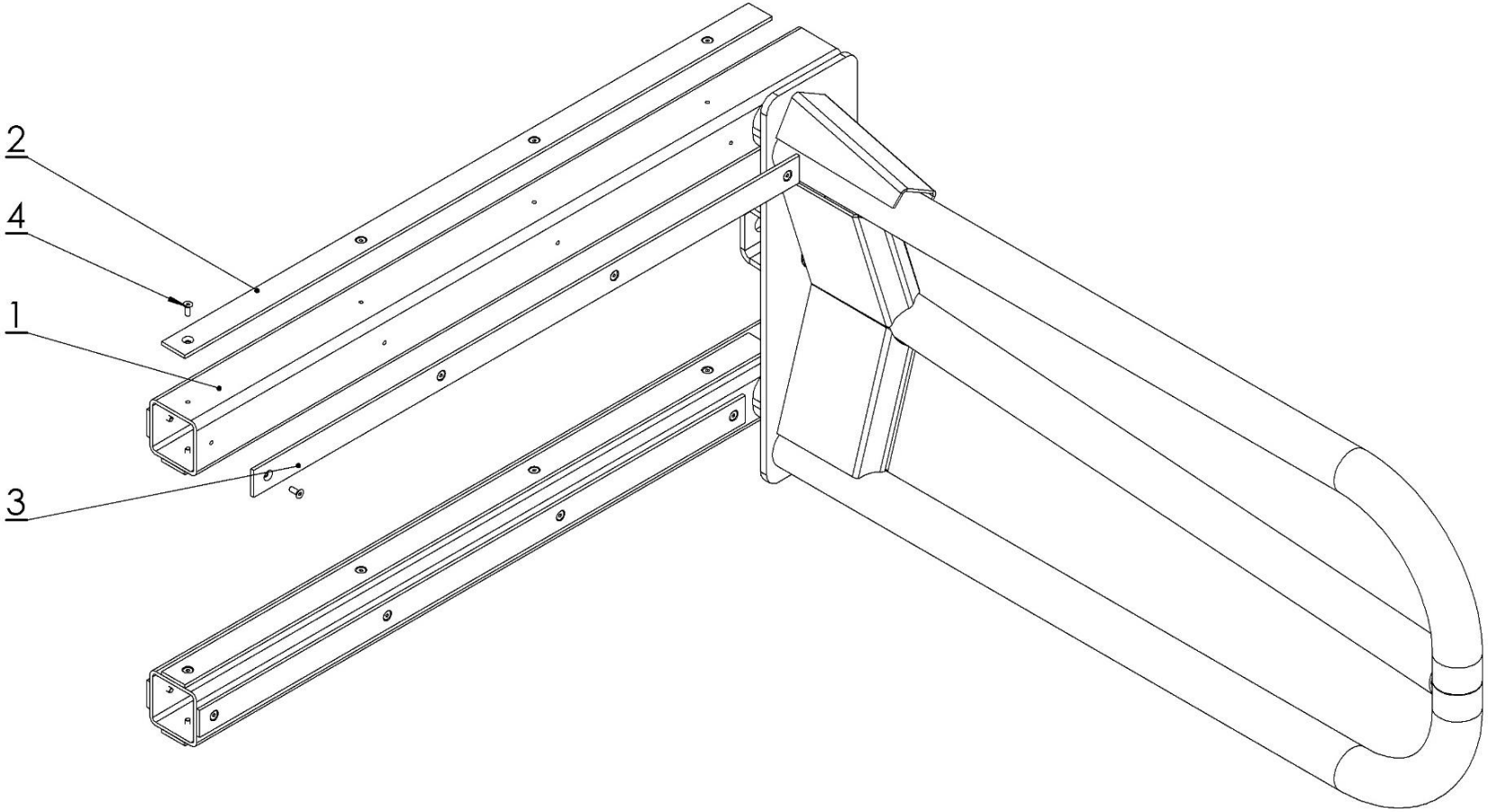

№	Название	№ рис. или индекс	
		OL.CHP 02.00.00	Кол-во
1	Плечо подвижное	OL.CHP 02.01.00	1
2	Башмак длинный	OL.CHP 00.00.04	6
3	Башмак короткий	OL.CHP 00.00.05	2
4	Болт с потайной головкой 6x16	POD-ELZ-000753	32

31. КОВШ ДЛЯ СЫПУЧИХ МАТЕРИАЛОВ

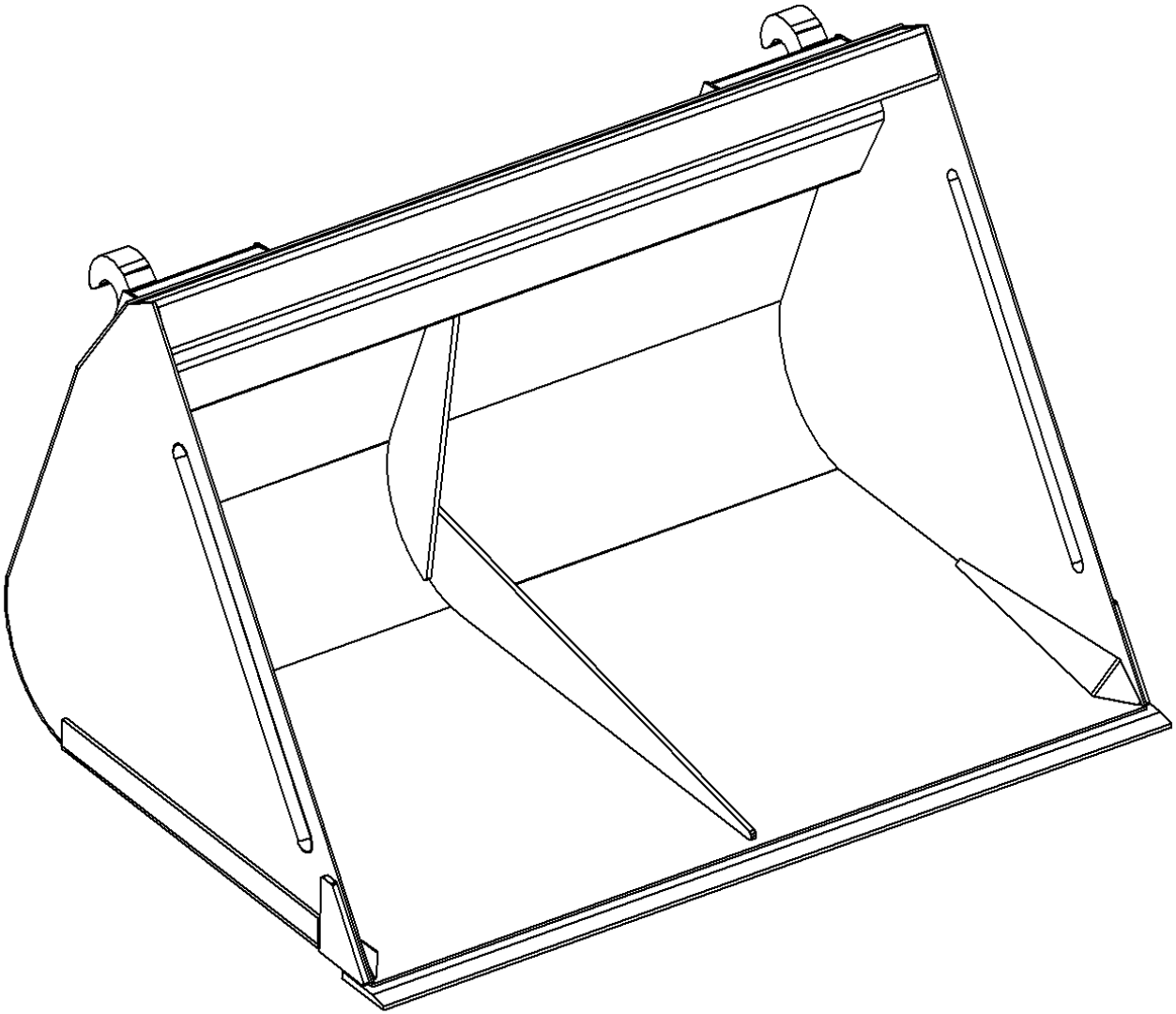

№	Наименование узла или детали	№ рис. или индекс			
		OL.LK	Кол-во	OL.LK 2	Кол-во
1	Ковш для сыпучих материалов (крепление SMS)	OL.LK 1.2	1	OL.LK2 1.2	1
		OL.LK 1.5	1	OL.LK2 1.5	1
		OL.LK 1.8	1	OL.LK2 1. 8	1
		OL.LK 2.0	1	OL.LK2 2.0	1
		OL.LK 2.2	1	OL.LK2 2.2	1
		OL.LK 2.4	1	OL.LK2 2.4	1
2	Ковш для сыпучих материалов (крепление EURO)	OL.LK 1.2 E	1	OL.LK2 1.2 E	1
		OL.LK 1.5 E	1	OL.LK2 1.5 E	1
		OL.LK 1.8 E	1	OL.LK2 1. 8 E	1
		OL.LK 2.0 E	1	OL.LK2 2.0 E	1
		OL.LK 2.2 E	1	OL.LK2 2.2 E	1
		OL.LK 2.4 E	1	OL.LK2 2.4 E	1

ДЛЯ ЗАМЕТОК

Metal-Fach Sp. z o. o. постоянно совершенствует свои изделия и адаптирует предложение к потребностям клиентов, в связи с этим компания оставляет за собой право вносить изменения в изделия без уведомления. Поэтому перед принятием решения о покупке свяжитесь с авторизованным дилером или торговыми представителями Metal-Fach Sp. z o.o. Компания Metal-Fach Sp. z o.o. не принимает претензии, связанные с данными и фотографиями, содержащимися в данном каталоге, так как настоящее предложение не является коммерческим предложением в соответствии с положениями Гражданского кодекса.

Фотографии не всегда представляют стандартное оборудование.

Оригинальные запчасти доступны у авторизованных дилеров на территории страны и за рубежом, а также в фирменном магазине компании Metal-Fach.

METAL-FACH Sp. z o.o.

16-100 Сокулка, ул. Кресова, 62
тел.: +48 85 711 98 40; факс: +48 85 711 90 65
biuro@metalfach.com.pl

СЕРВИСНОЕ ОБСЛУЖИВАНИЕ

16-100 Сокулка, ул. Кресова, 62
тел.: +48 85 711 07 80; факс: +48 85 711 07 93
serwis@metalfach.com.pl

ОПТОВЫЙ СКЛАД ЗАПЧАСТЕЙ

16-100 Сокулка, ул. Кресова, 62

Отдел оптовых продаж:
тел :+48 85 711 07 81; факс: +48 85 711 07 93
hurtownia@metalfach.com.pl

Отдел розничных продаж:
ТЕЛЕФОН, КРУГЛОСУТОЧНО 24 ч / 7 дней +48 533 111 477
тел: +48 85 711 07 90

АКТУАЛЬНАЯ ИНФОРМАЦИЯ О НАШИХ ИЗДЕЛИЯХ ДОСТУПНА НА САЙТЕ WWW.METALFACH.COM.PL